SIEGER

windows doors facades

Обзор систем

2019

www.siegeria.com

ПРЕМИЯ ПРЕЗИДЕНТА РЕСПУБЛИКИ КАЗАХСТАН АЛТЫН САПА

ПАРЫЗ 2018 БИЗНЕСТІҢ ӘЛЕУМЕТТІК ЖАУАПКЕРШІЛІГІ ЖӨНІНДЕГІ КОНКУРС

ift ZERTIFIZIERT CERTIFIED

SIEGER
windows doors facades

ПВХ системы

- galwin
- vitro
- ROSSI

Алюминиевые системы

- Оконно-дверные системы
- Монтаж без песов
- Перегородки
- Вентилируемые фасады
- Стоечно-ригельные витражи

ПВХ системы:

ПВХ оконно-дверные системы 06

Алюминиевые системы:

Стоечно-ригельные витражи 24
Алюминиевые оконно-дверные системы 26
Перегородки 40
Вентилируемые фасады 48

Сертификаты соответствия 54
Дипломы и награды 61

ПВХ оконные профили

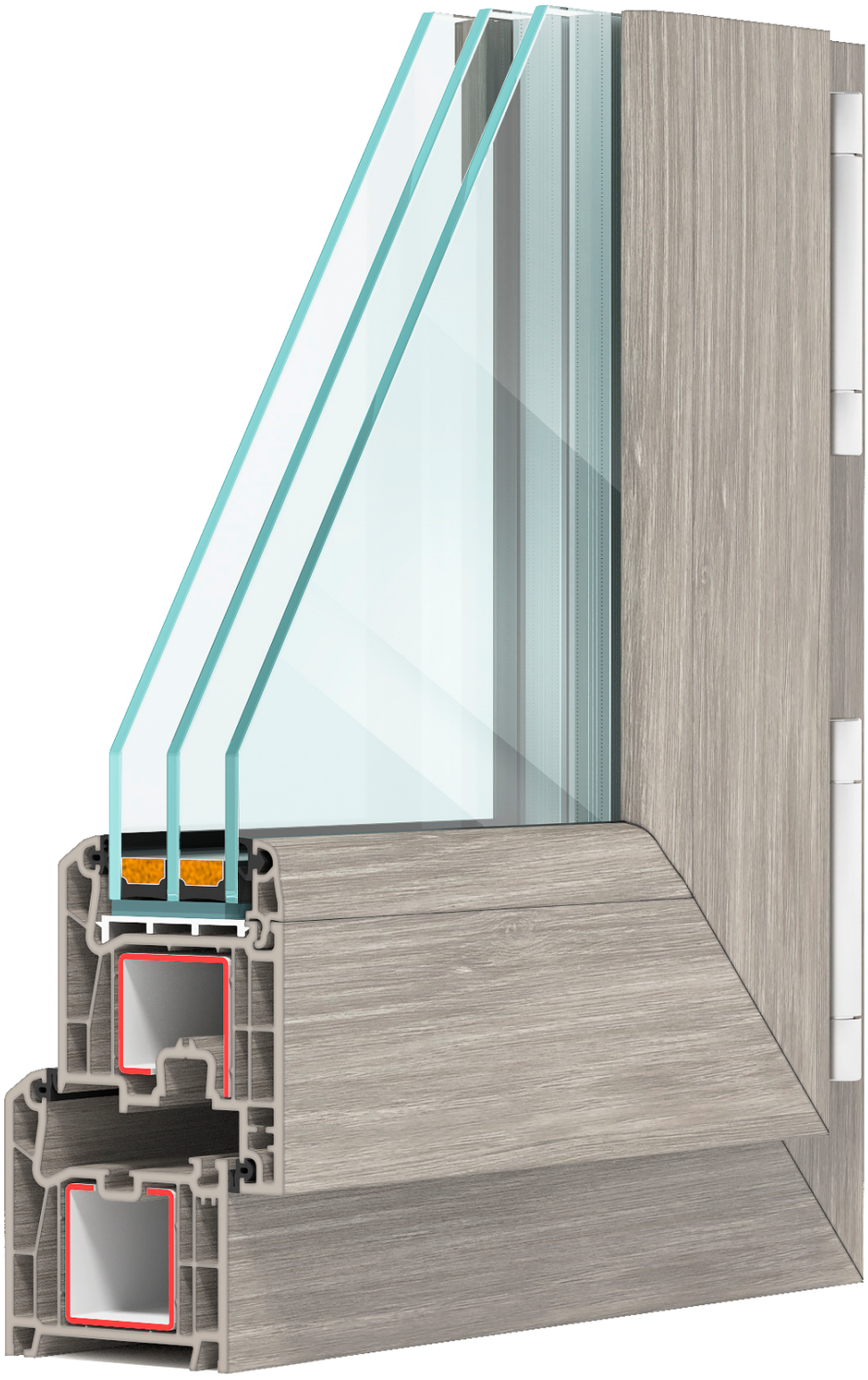

galwin 70

ift ZERTIFIZIERT CERTIFIED

Технические характеристики системы galwin-70:

- galwin-70 система пятикамерных профилей;
- Толщина лицевых стенок-3 мм, нелицевых внешних стенок - 2.6 мм;
- Система ПВХ-профилей относится к классу А по ГОСТ 30673-2013;
- galwin-70 полностью соответствует двойному и тройному остеклению от 14 мм до 42 мм;
- Монтажная ширина 70 мм;
- Максимальная толщина заполнения 42 мм;
- Сопротивление теплопередаче R=0.84 м2°С/Вт;
- Толщина усилительных вкладышей 1.5 - 2 мм;
- Ширина внутреннего притвора 8 мм;
- Осевой размер фурнитурного паза - 13 мм;
- Глубина защемления стеклопакета - 20 мм.
- Средний контур уплотнения*

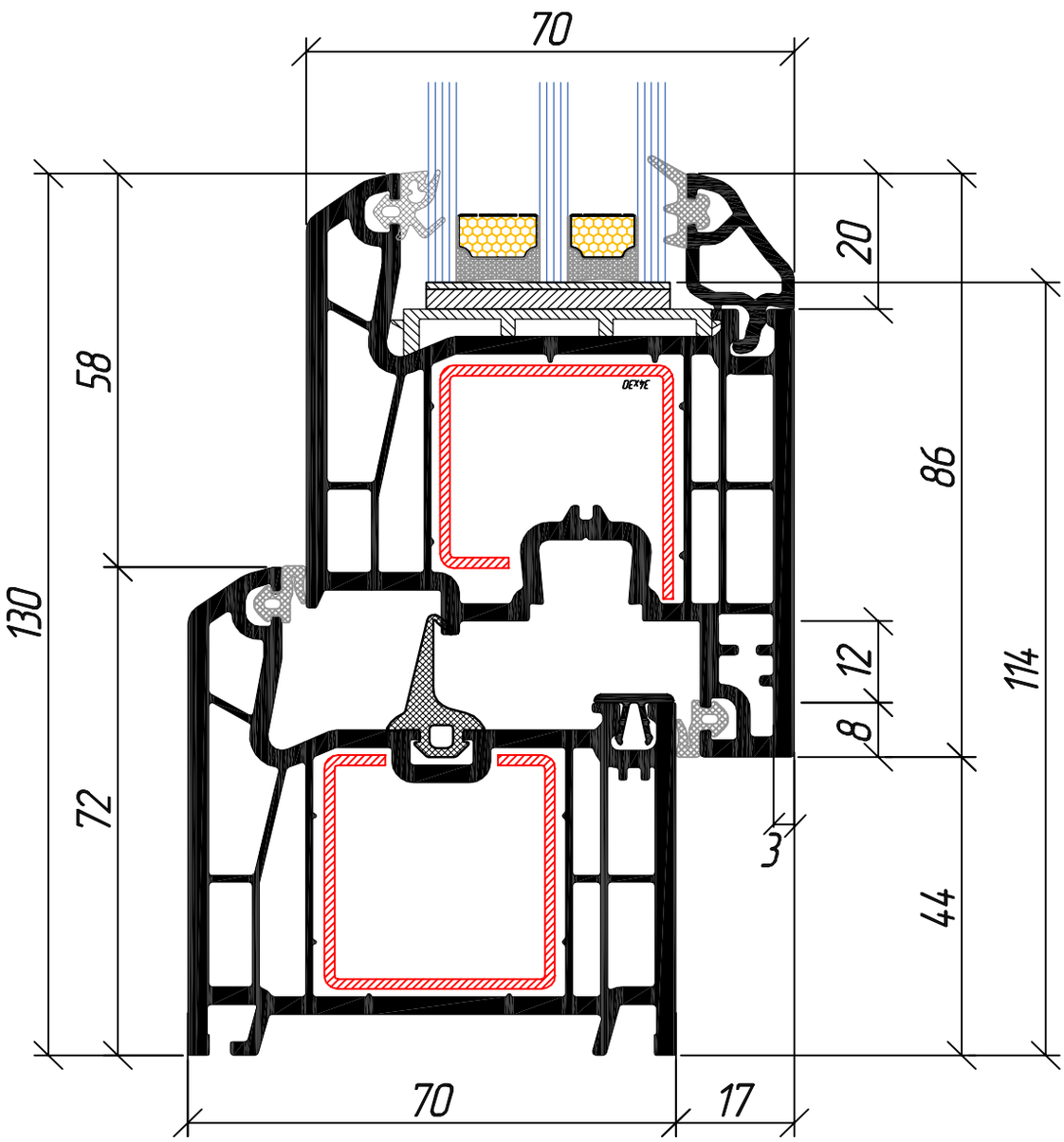

*(используется по желанию переработчика)

galwin 60

ift ZERTIFIZIERT CERTIFIED

Технические характеристики системы galwin-60:

- galwin-60 система четырехкамерных профилей;
- Толщина лицевых стенок-2,8 мм, нелицевых внешних стенок - 2.5 мм;
- Система ПВХ-профилей относится к классу А по ГОСТ 30673-2013;
- galwin-60 полностью соответствует одинарному двойному и тройному остеклению от 4 до 32 мм;
- Монтажная ширина 60 мм;
- Максимальная толщина заполнения 32 мм;
- Сопротивление теплопередаче R=0.72 м2°С/Вт;
- Толщина усилительных вкладышей 1.5 - 2 мм;
- Ширина внутреннего притвора 8 мм;
- Осевой размер фурнитурного паза - 13 мм;
- Глубина защемления стеклопакета - 20 мм.

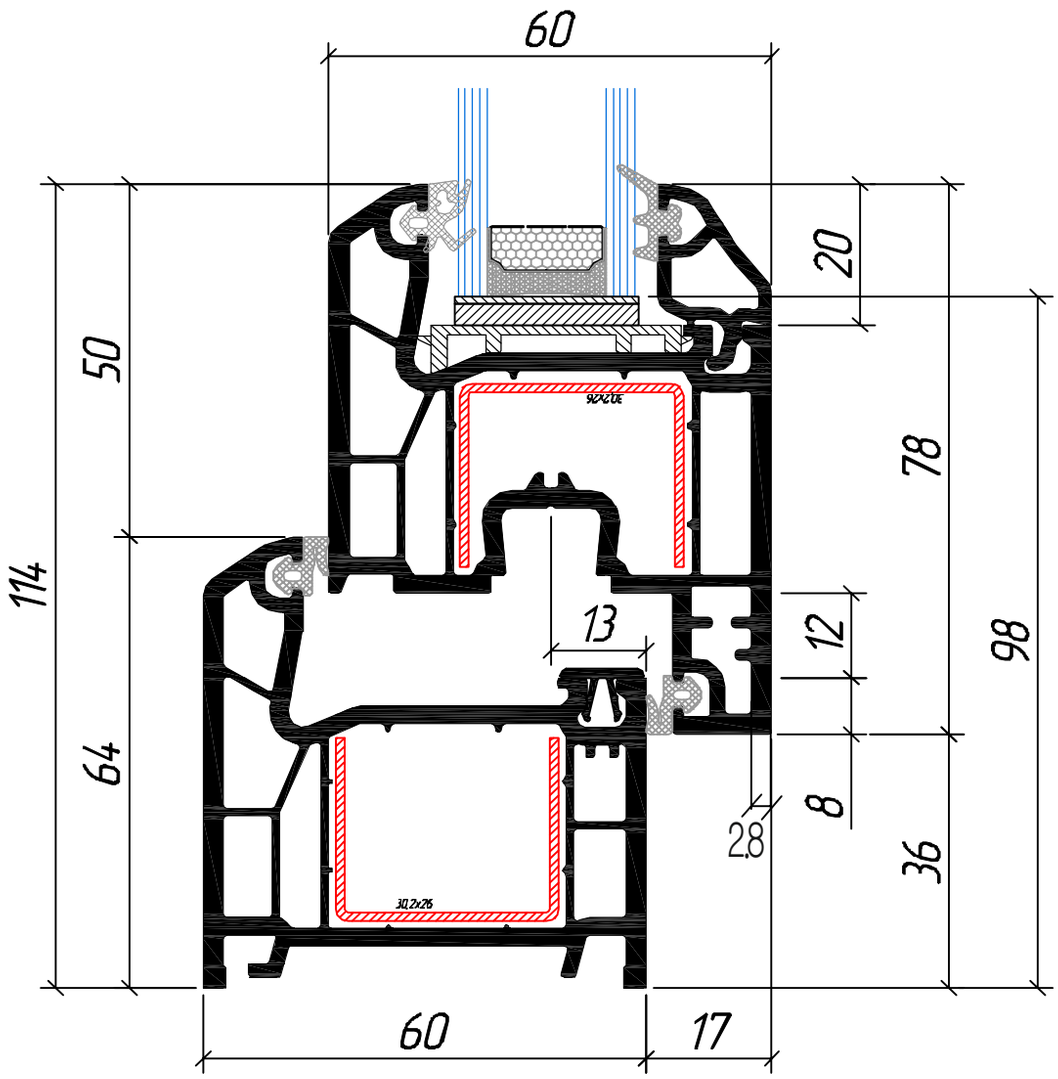

vitro | u-pvc fenstersysteme® 70

Технические характеристики системы vitro-70:

- Толщина лицевых стенок - 2,6 мм;
- vitro-70 полностью соответствует двойному и тройному остеклению от 14 мм до 42 мм;
- Монтажная ширина 70 мм;
- Максимальная толщина заполнения 42 мм;
- Толщина усилительных вкладышей 1,5 мм;
- Ширина внутреннего притвора 8 мм;
- Осевой размер фурнитурного паза - 13 мм;
- Глубина защемления стеклопакета - 20 мм;
- Сопротивление теплопередаче R=0.86 м2°С/Вт.

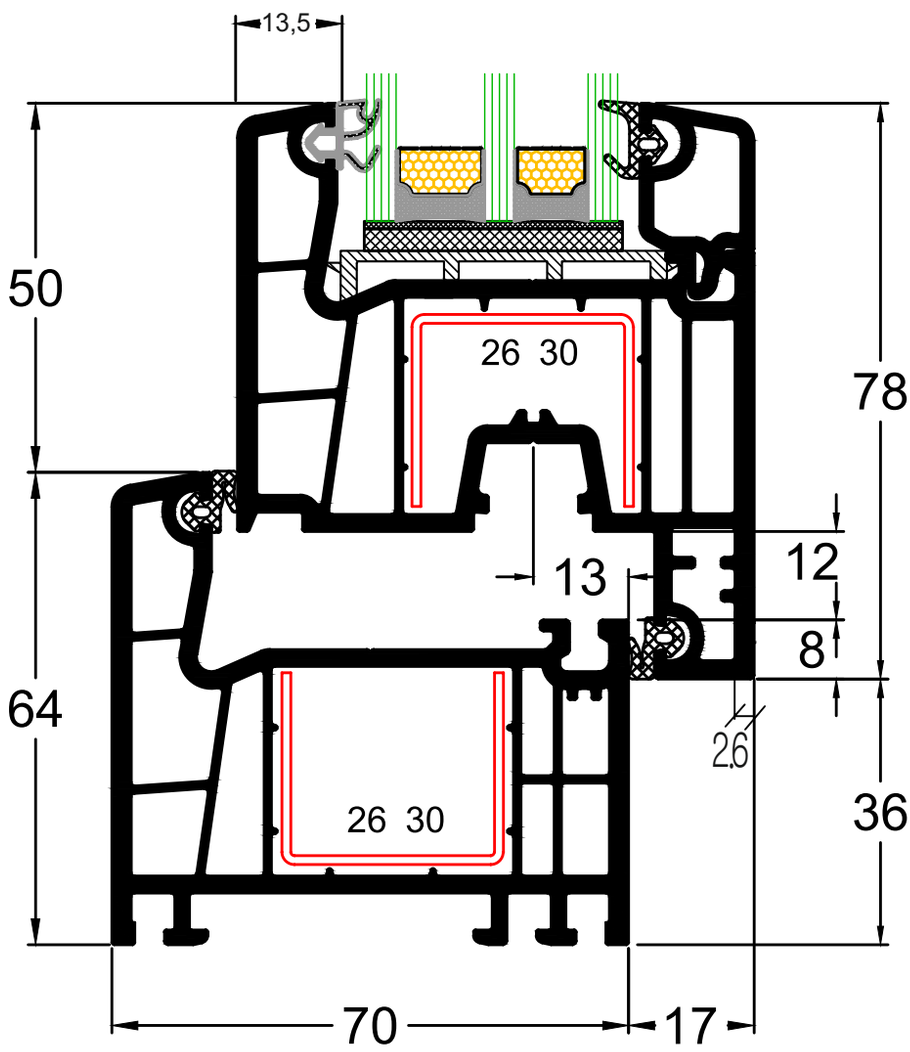

vitro | u-pvc fenstersysteme®

60

Технические характеристики системы vitro-60:

- Толщина лицевых стенок - 2,5 мм;
- vitro-60 полностью соответствует одиночному, двойному и тройному остеклению от 4 мм до 32 мм;
- Монтажная ширина 60 мм;
- Максимальная толщина заполнения 32 мм;
- Толщина усилительных вкладышей 1,2;
- Ширина внутреннего притвора 8 мм;
- Осевой размер фурнитурного паза - 13 мм;
- Глубина защемления стеклопакета - 20 мм.;

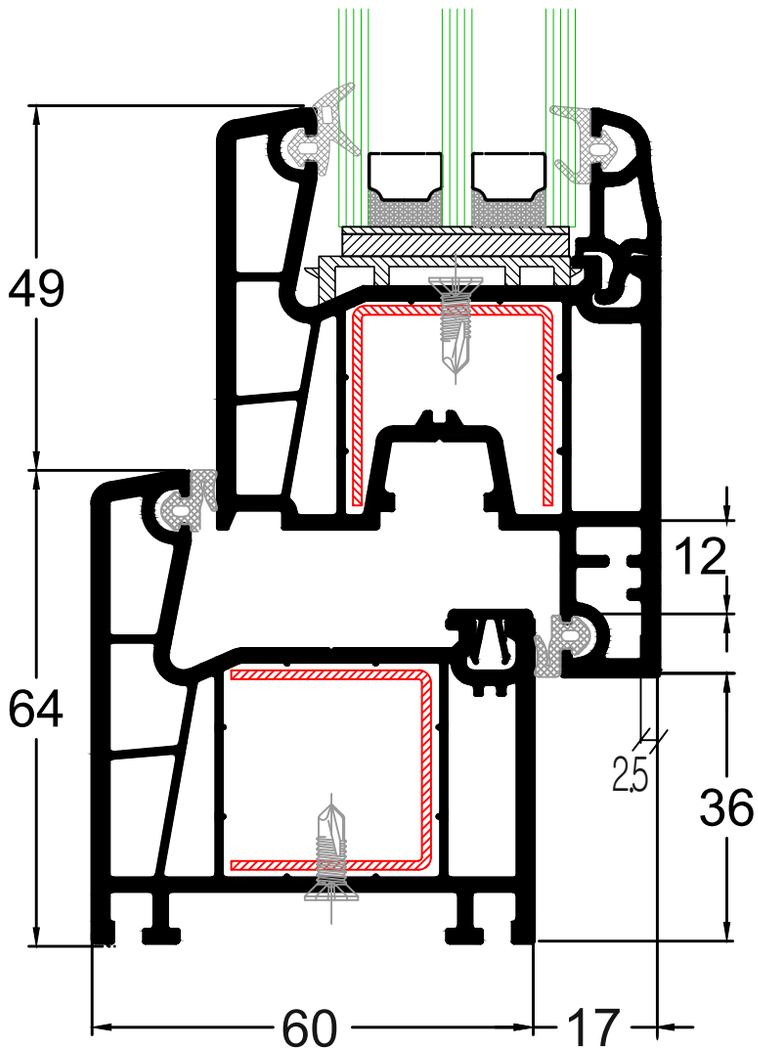

vitro | u-pvc fenstersysteme®

58

Технические характеристики системы vitro-58:

- Толщина лицевых стенок - 2,5 мм;
- vitro-58 полностью соответствует одиночному, двойному и тройному остеклению от 4 мм до 32 мм;
- Монтажная ширина 58 мм;
- Максимальная толщина заполнения 32 мм;
- Толщина усилительных вкладышей 1,2;
- Ширина внутреннего притвора 8 мм;
- Осевой размер фурнитурного паза - 13 мм;
- Глубина защемления стеклопакета - 20 мм.;
- Сопротивление теплопередаче R=0.64 м2°С/Вт.

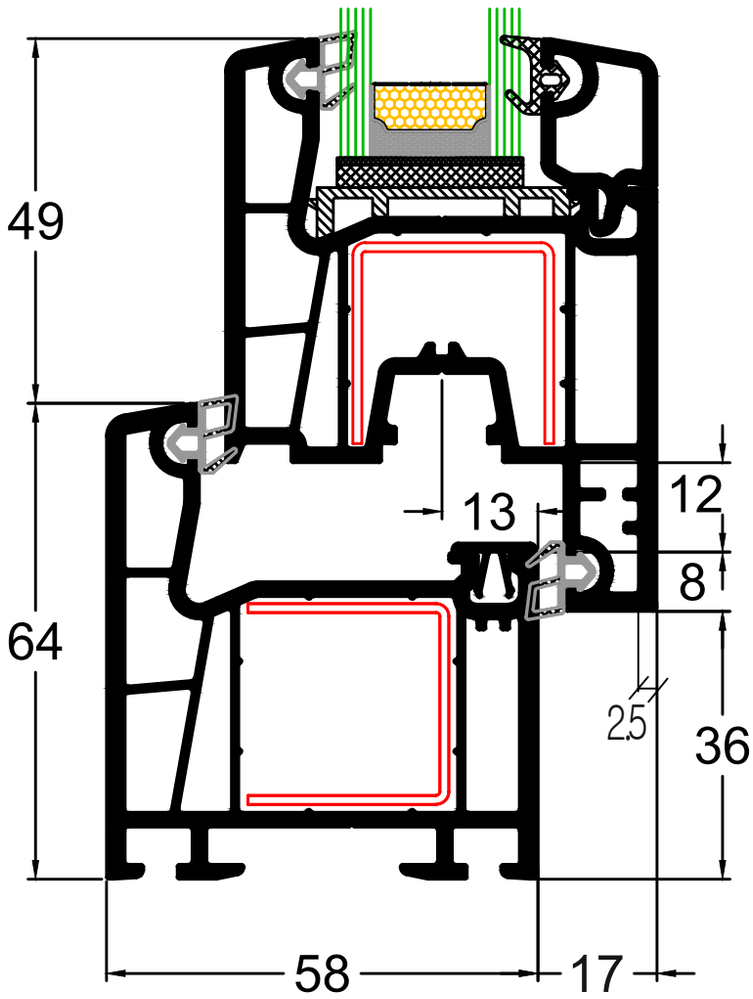

ROSSI 70

Технические характеристики системы ROSSI-70:

- Толщина лицевых стенок - 2,6 мм;
- ROSSI-70 полностью соответствует двойному и тройному остеклению от 14 мм до 42 мм;
- Монтажная ширина 70 мм;
- Максимальная толщина заполнения 42 мм;
- Толщина усилительных вкладышей 1,5 мм;
- Ширина внутреннего притвора 8 мм;
- Осевой размер фурнитурного паза - 13 мм;
- Глубина защемления стеклопакета - 20 мм;
- Сопротивление теплопередаче R=0.86 м2°С/Вт.

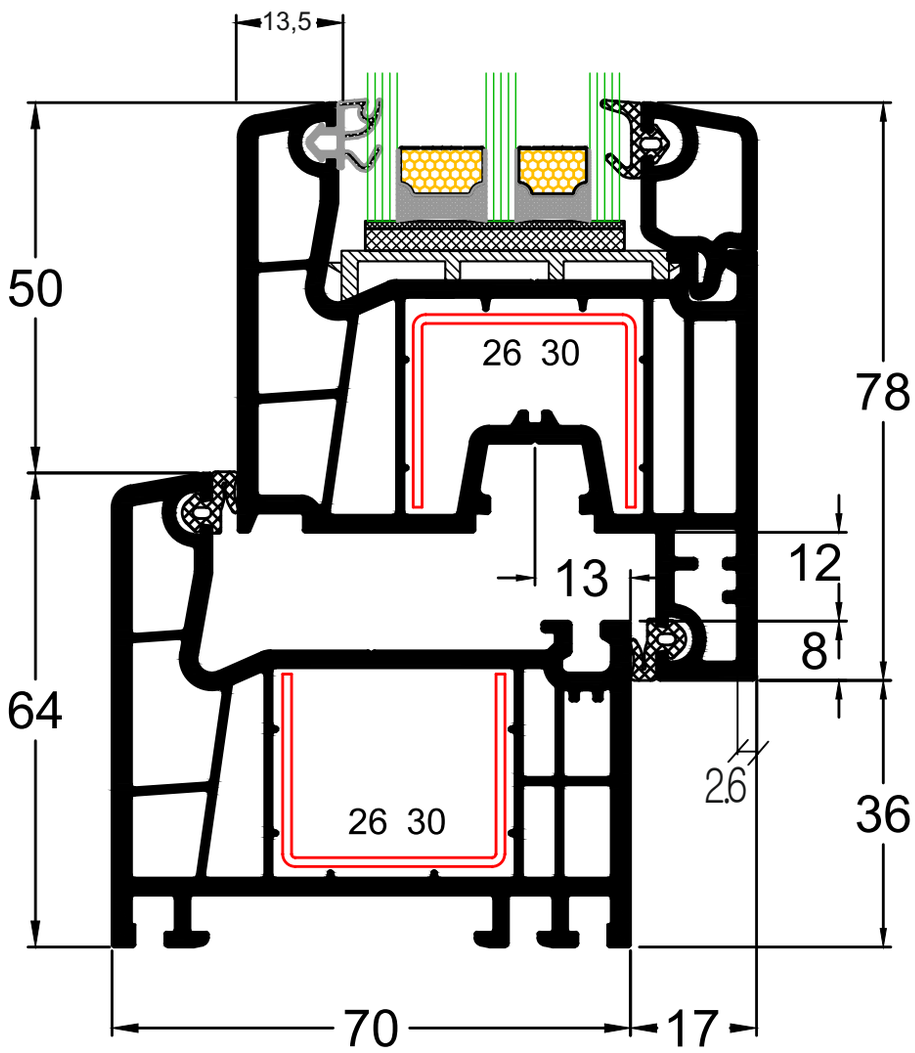

ROSSI 60

Технические характеристики системы ROSSI-60:

- ROSSI-60 система трехкамерных профилей;
- Толщина лицевых стенок-2,6 мм, нелицевых внешних стенок - 2.4 мм;
- ROSSI-60 полностью соответствует одинарному двойному и тройному остеклению от 4 до 32 мм;
- Монтажная ширина 60 мм;
- Максимальная толщина заполнения 32 мм;
- Сопротивление теплопередаче R=0.61 м2°С/Вт;
- Толщина усилительных вкладышей 1.2 мм;
- Ширина внутреннего притвора 8 мм;
- Осевой размер фурнитурного паза - 13 мм;
- Глубина защемления стеклопакета - 20 мм;
- Сопротивление теплопередаче R=0.61 м2°С/Вт.

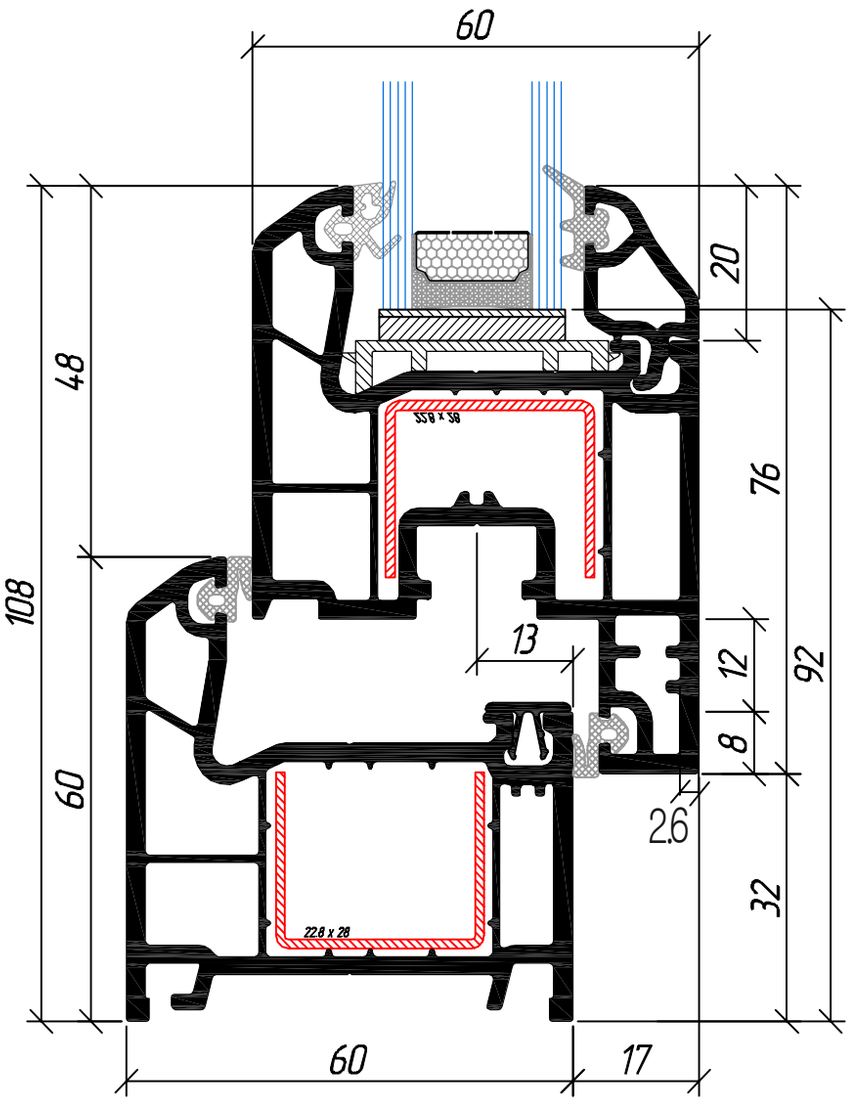

ROSSI 53

Технические характеристики системы ROSSI-53:

- ROSSI-53-система трехкамерных профилей;
- Толщина лицевых стенок-2,6 мм, нелицевых внешних стенок - 2.2 мм;
- ROSSI-53 полностью соответствует одинарному двойному и тройному остеклению от 4 до 24 мм;
- Монтажная ширина 53 мм;
- Максимальная толщина заполнения 24 мм;
- Сопротивление теплопередаче R=0.53 м2°С/Вт;
- Толщина усилительных вкладышей 1.2 мм;
- Ширина внутреннего притвора 8 мм;
- Осевой размер фурнитурного паза - 13 мм;
- Глубина защемления стеклопакета - 20 мм;
- Сопротивление теплопередаче R=0.60 м2°С/Вт.

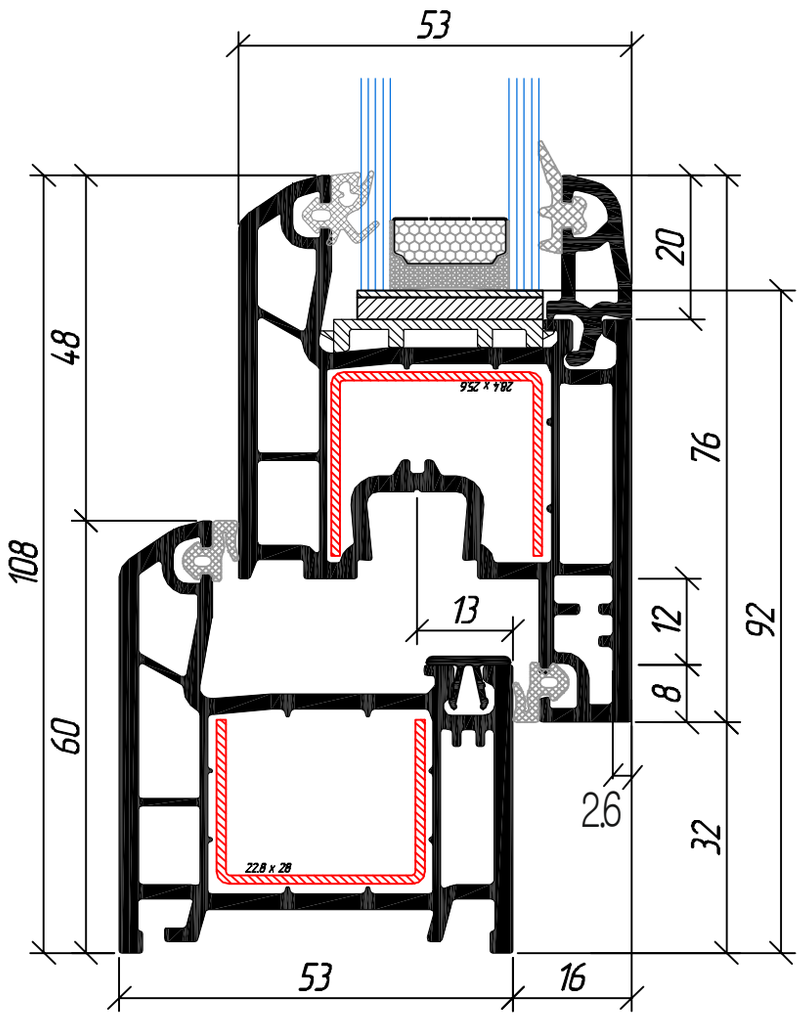

В 2018 году компания ТОО «ALUGAL» получила премию Президента Республики Казахстан "Алтын Сапа" национальную награду за достижения в области качества!

Управляющий компанией ТОО «ALUGAL» Фатих Узуноглу рассказал, что предприятие работает в Казахстане с 1993 г. и является одним из первых заводов в стране по производству высококачественных алюминиевых профилей строительного назначения.
«Мы производим алюминиевые профили широкого ассортимента и высокого качества, занимаемся разработкой, производством, продвижением и продажей алюминиевого профиля, также изготавливаем любой сложный профиль на заказ. У нас пять заводов, все находятся в г. Алматы. Одна из наших компаний производит 50% продукции на экспорт, мы поставляем алюминий в Таджикистан и Кыргызстан»,
— сказал Ф. Узуноглу.

Мы гордимся тем, что завод ТОО «ALUGAL» удостоились признания на таком высоком уровне, и мы продолжаем непрестанно совершенствовать свою продукцию, разрабатывая инновационные решения для комфорта наших клиентов.

ПРЕМИЯ ПРЕЗИДЕНТА
РЕСПУБЛИКИ КАЗАХСТАН
АЛТЫН САПА

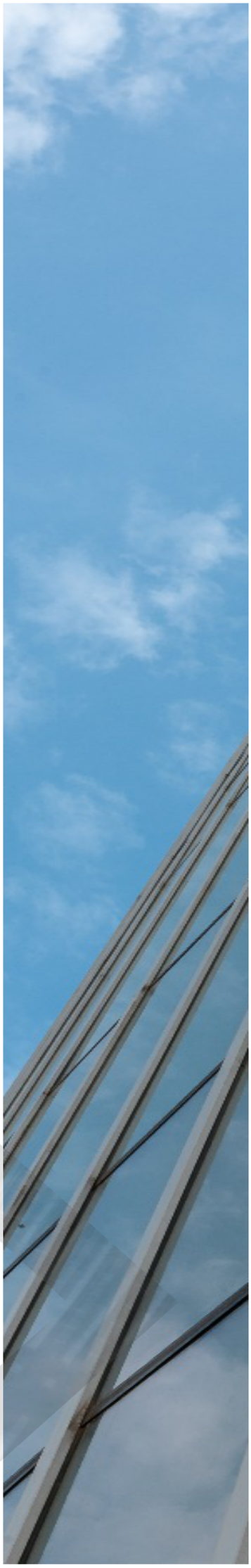

Алюминиевые системы

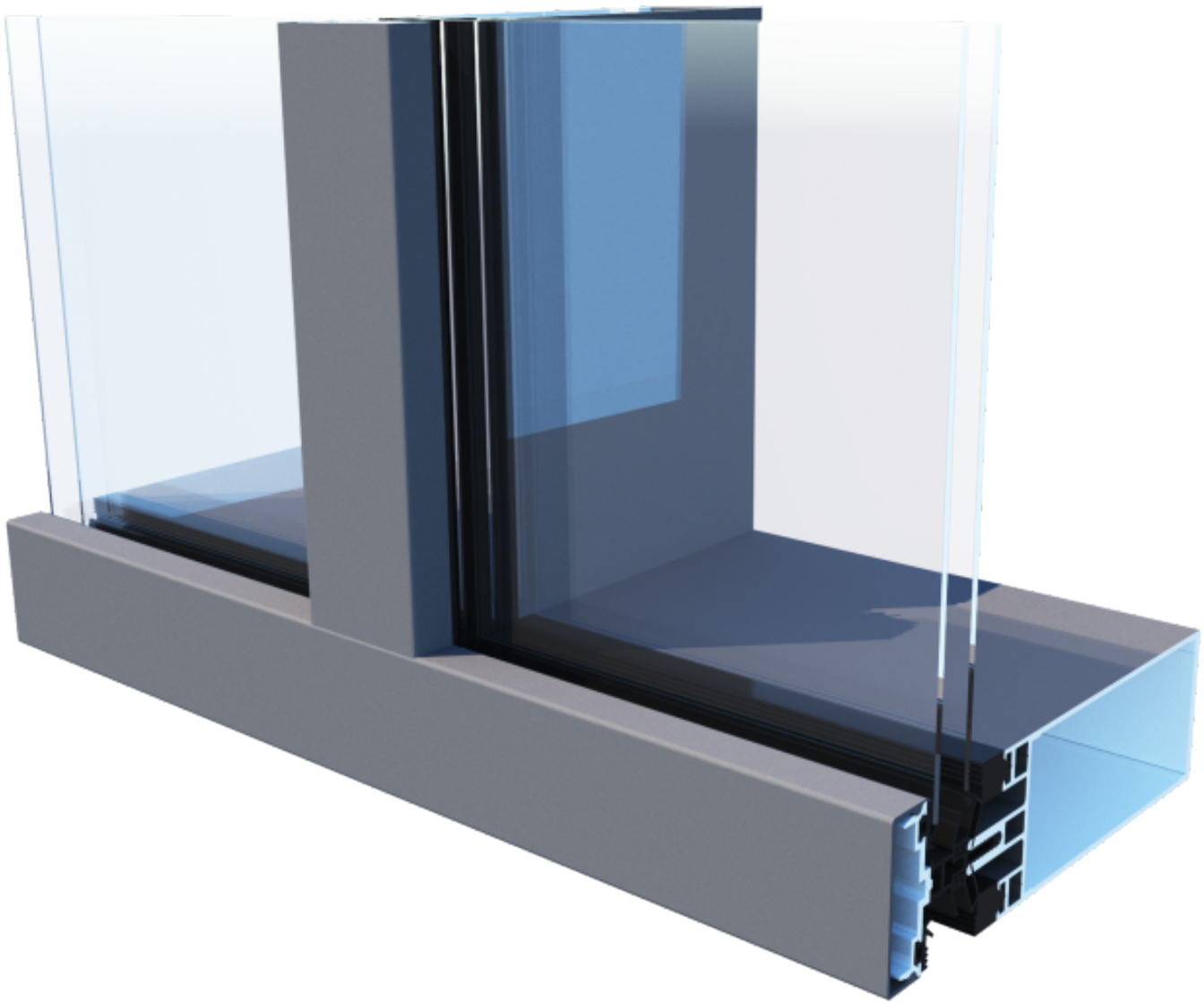

Ruit® 50F

Технические характеристики системы Ruit 50F:

- Видимая ширина профилей - 50 мм;
- Высота сечения стоек - от 80 до 160 мм;
- Высота сечения ригелей - от 25 до 145 мм;
- Оптимальный типоразмерный ряд термовставок высотой - 18 мм, 24 мм, 30 мм;
- Стеклопакет или глухие панели - от 4 мм до 38 мм;
- Коэффициент сопротивления теплопередаче - 0,623.

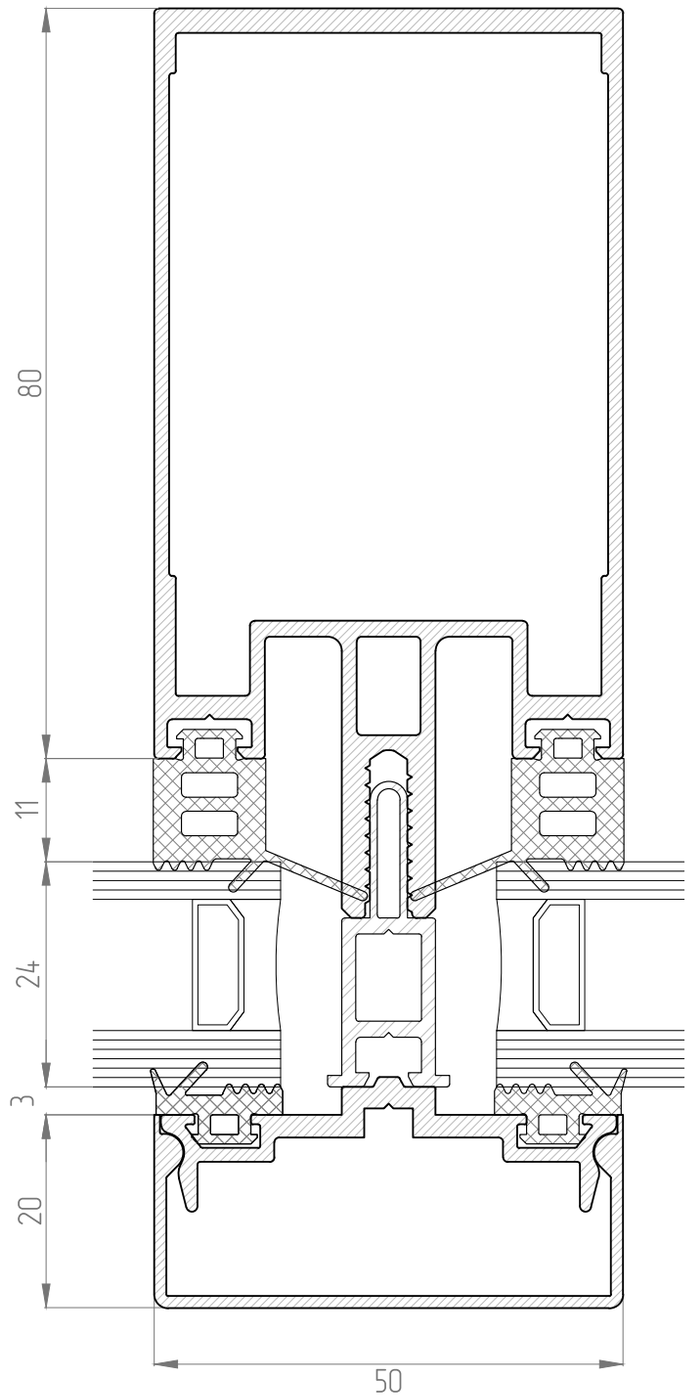

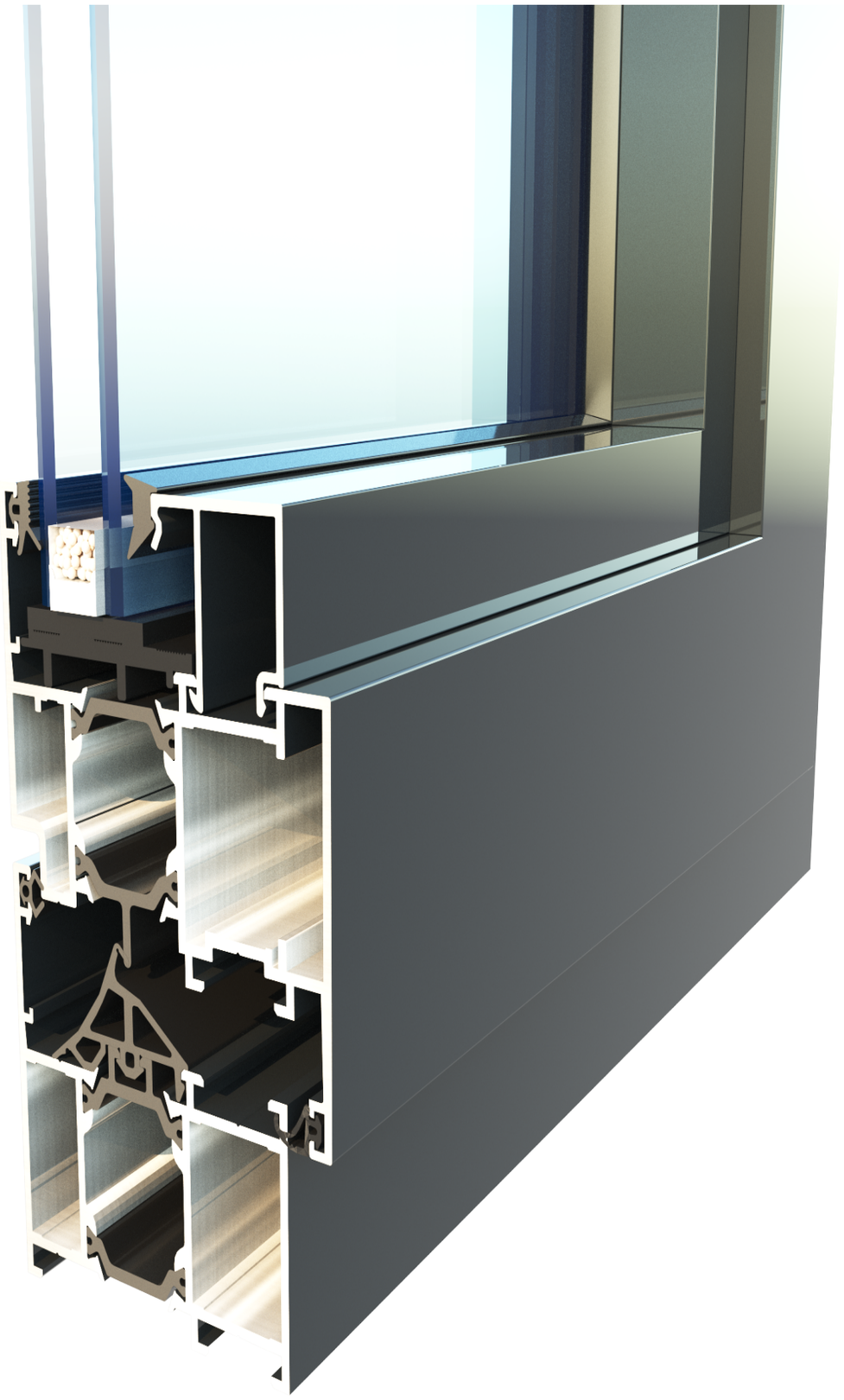

Ruit® 63i

ift ZERTIFIZIERT CERTIFIED

Технические характеристики системы Ruit 63i:

- Толщина лицевых стенок - 1,6 мм;
- Алюминиевая система Ruit 63i отвечает требованиям ГОСТ 4784-97 и DIN 1725;
- Монтажная ширина 63 мм;
- Полиамидный термомост 24 мм;
- Внутренние стенки дверного профиля 3 мм;
- Высота штапика 22 мм;
- Коэффициент сопротивления теплопередаче 0,63;
- 3 контура уплотнения.

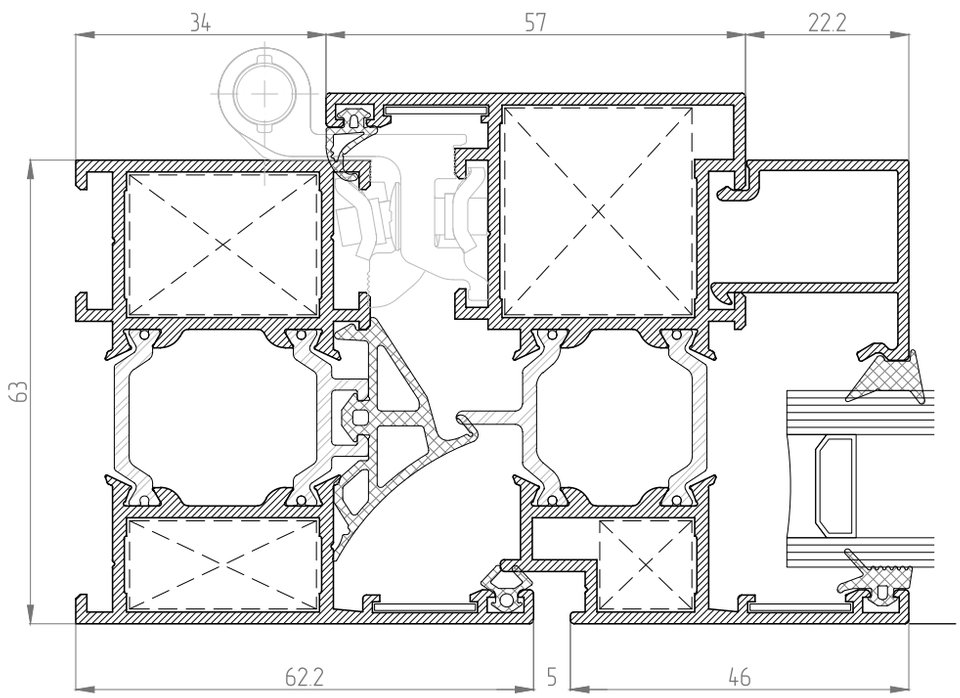

Ruit® 73i

Технические характеристики системы Ruit 73i:

- Толщина лицевых стенок - 1,7 мм;
- Алюминиевая система Ruit 73i отвечает требованиям ГОСТ 4784-97 и DIN 1725;
- Монтажная ширина 73 мм;
- Полиамидный термомост 34 мм;
- Внутренние стенки дверного профиля 3 мм;
- Высота штапика 22 мм;
- Коэффициент сопротивления теплопередаче 0,99;
- 3 контура уплотнения.

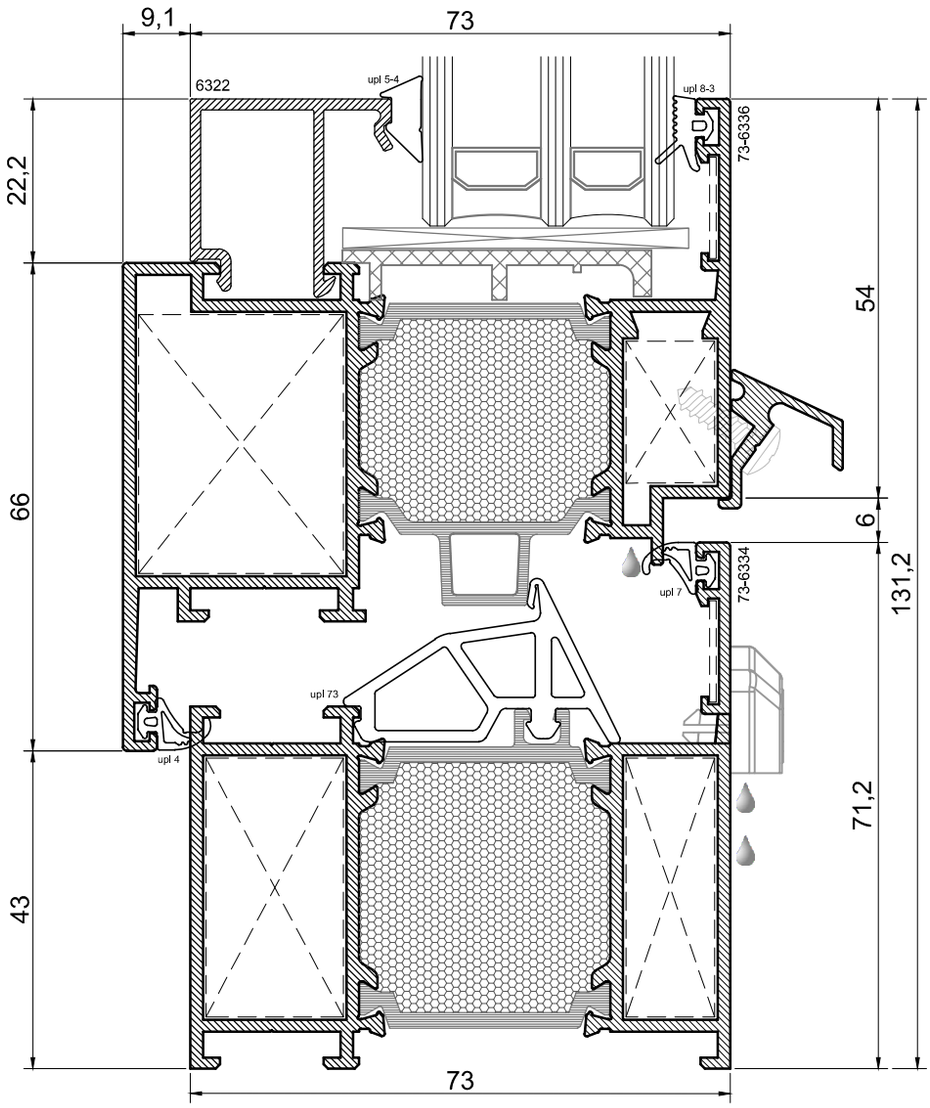

Ruit® 55i

Технические характеристики системы Ruit 55i:

- Толщина лицевых стенок - 1,4 мм;
- Алюминиевая система Ruit 55i отвечает требованиям ГОСТ 4784-97 и DIN 1725;
- Монтажная ширина 55 мм;
- Полиамидный термомост 16 мм;
- Наружные стенки дверного профиля 1,7 мм;
- Высота штапика 22 мм;
- Коэффициент сопротивления теплопередаче 0,457;
- 3 контура уплотнения.

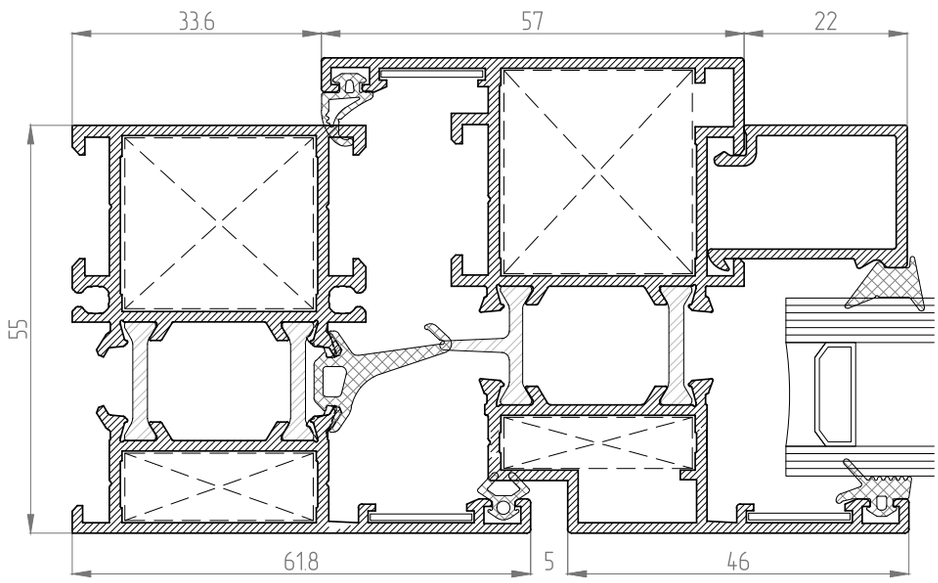

Ruit® 45C

Технические характеристики системы Ruit 45C:

- Толщина лицевых стенок - 1,5 мм;
- Алюминиевая система Ruit 45C отвечает требованиям ГОСТ 4784-97 и DIN 1725;
- Монтажная ширина 45,5 мм;
- Полиамидный термомост отсутствует;
- Наружные стенки оконного профиля 1,5 мм;
- Толщина стенки дверного профиля 2 мм;
- Высота штапика 18 мм;
- Возможная толщина заполнения от 4 до 24 мм;
- Стандартный фурнитурный «европаз» 14-18 мм.

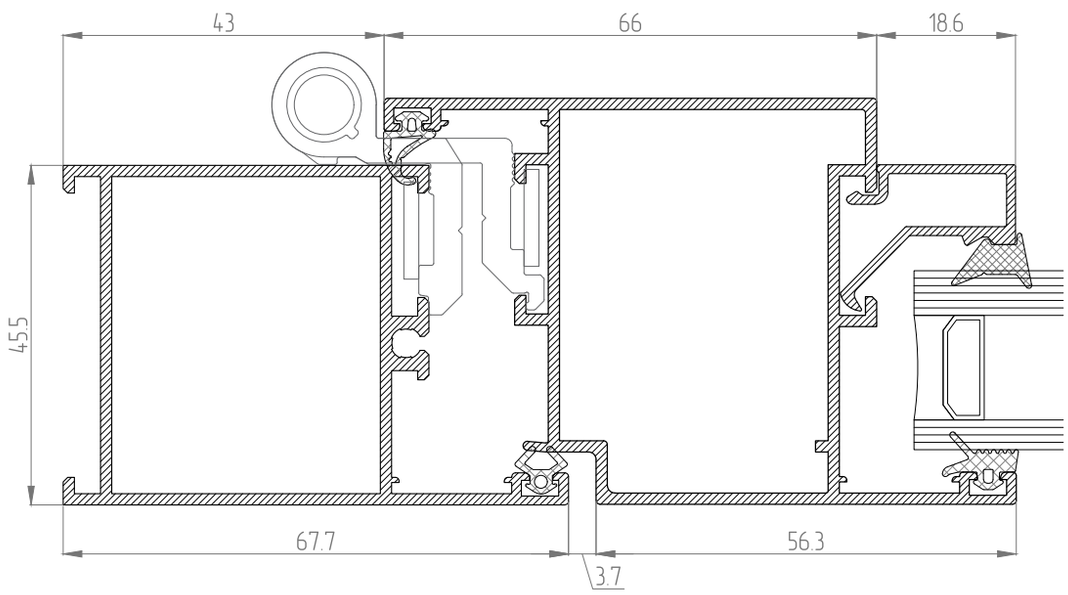

Монтаж без песов

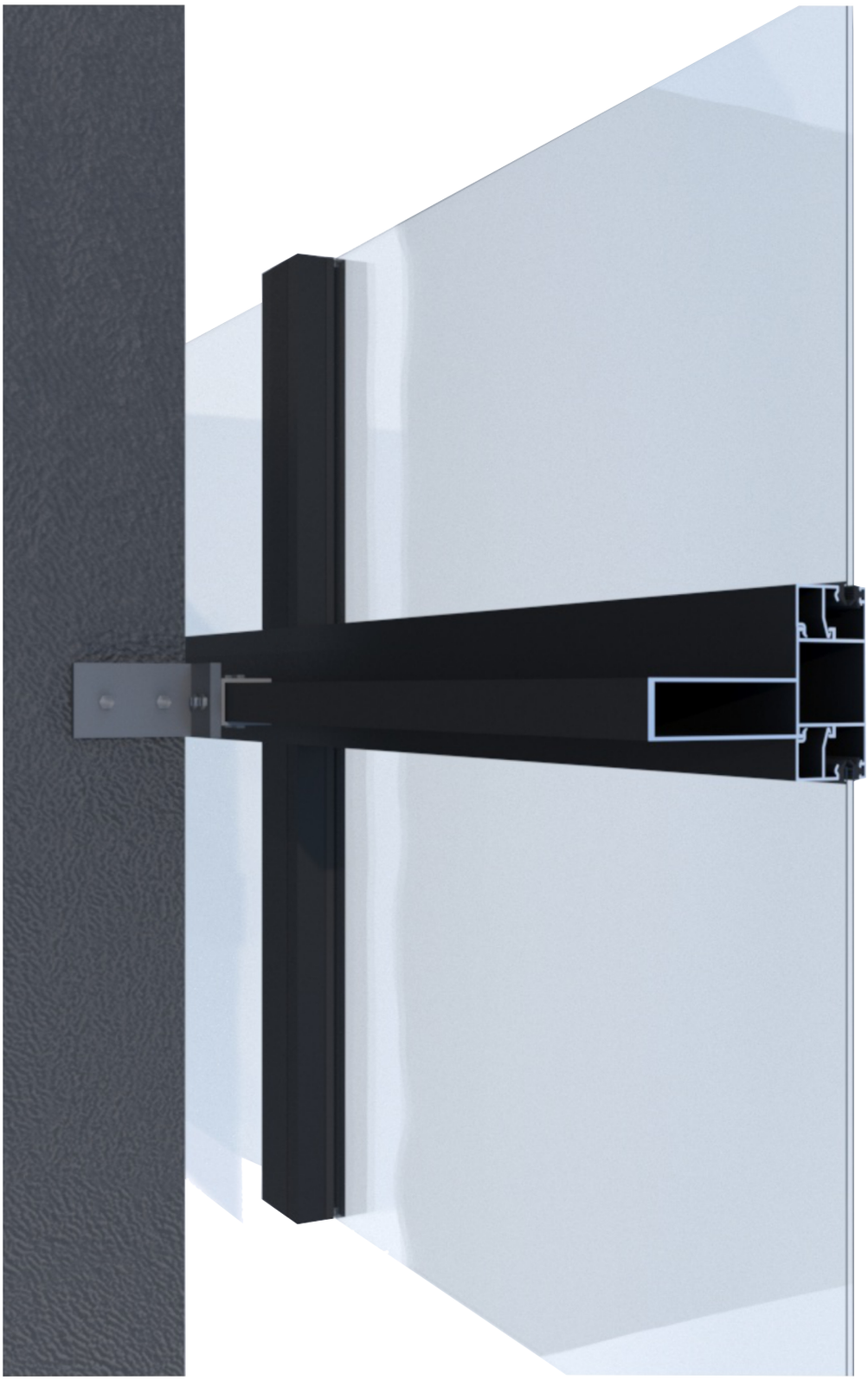

Ruit® 45C

Технические характеристики системы Ruit 45C:

- Толщина лицевых стенок - 1,5 мм;
- Алюминиевая система Ruit 45C отвечает требованиям ГОСТ 4784-97 и DIN 1725;
- Монтажная ширина 45,5 мм;
- Полиамидный термомост отсутствует;
- Толщина стенки дверного профиля 2 мм;
- Высота штапика 18 мм;
- Возможная толщина заполнения от 4 до 24 мм;
- Стандартный фурнитурный «европаз» 14-18 мм;
- Балконная раздвижная система.

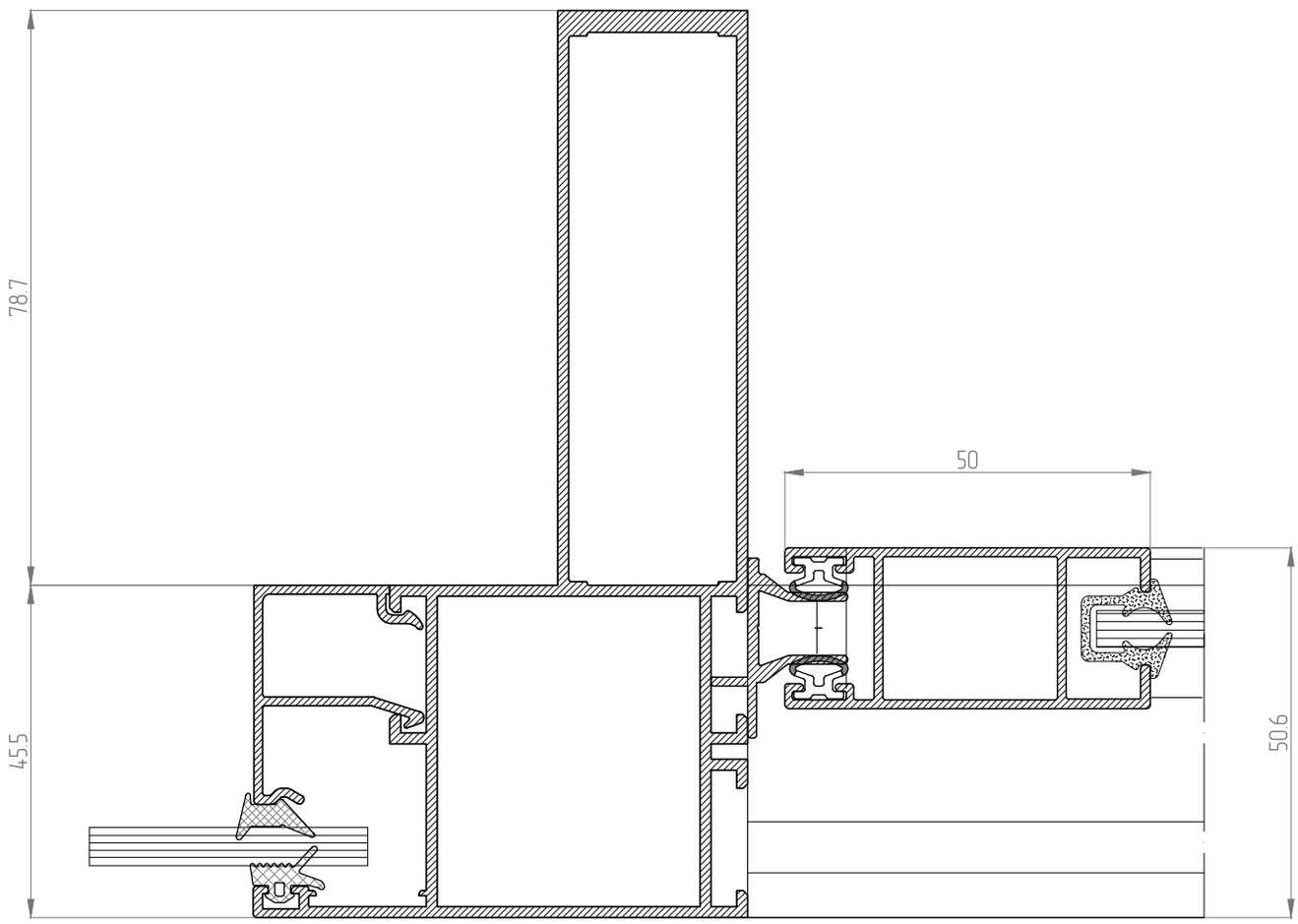

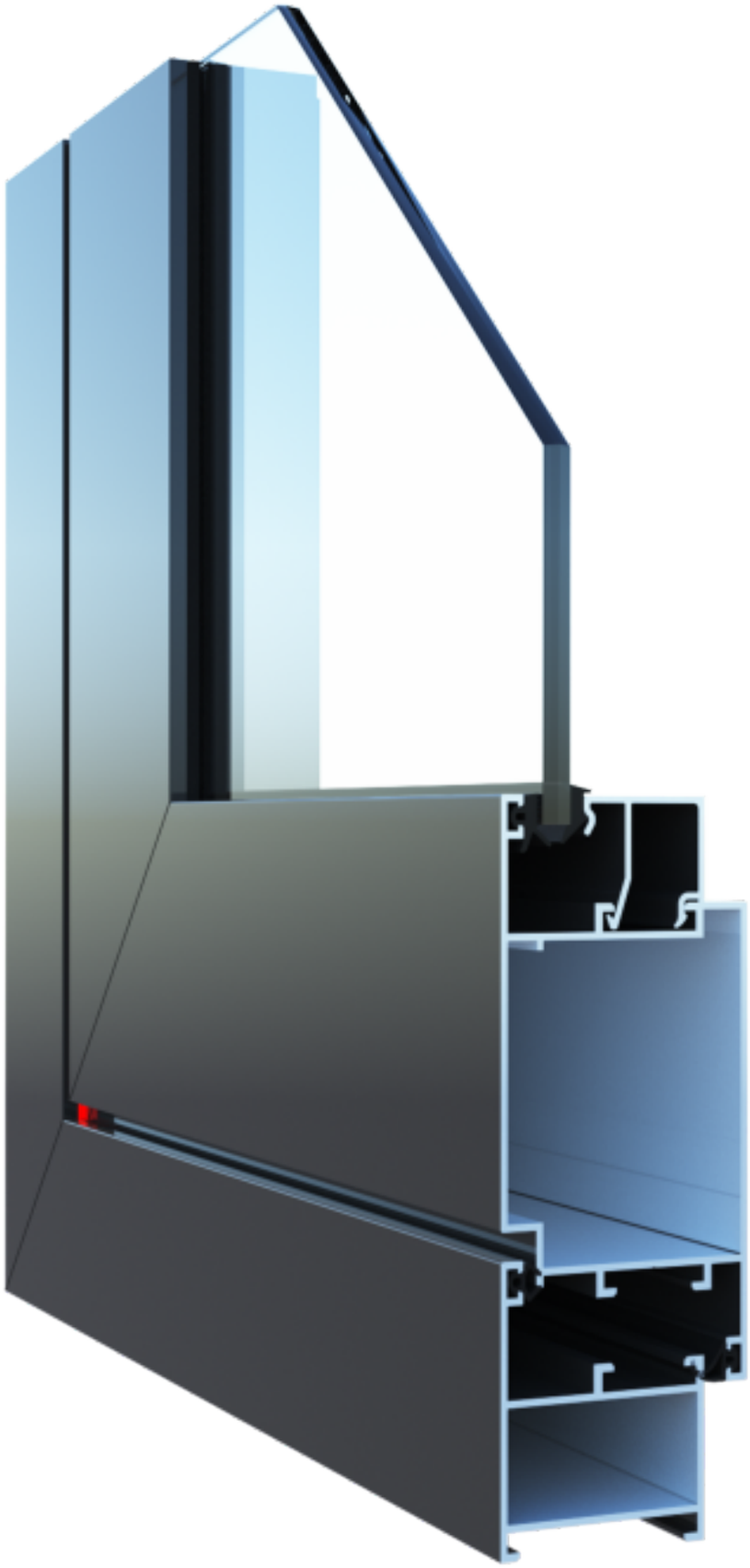

Ruit® 40C

Технические характеристики системы Ruit 40С:

- Толщина лицевых стенок - 1,3 мм;
- Алюминиевая система Ruit 40С отвечает требованиям ГОСТ 4784-97 и DIN 1725;
- Монтажная ширина 40 мм;
- Полиамидный термомост отсутствует;
- Толщина стенки дверного профиля 1,3 мм;
- Высота штапика 18 мм;
- Возможная толщина заполнения от 4 до 20 мм;
- Стандартный фурнитурный «европаз» 14-18 мм.

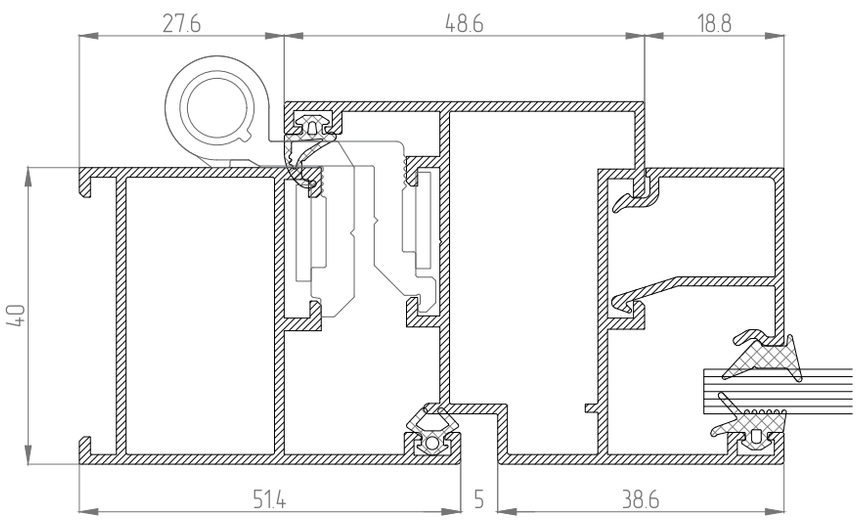

Монтаж без лесов

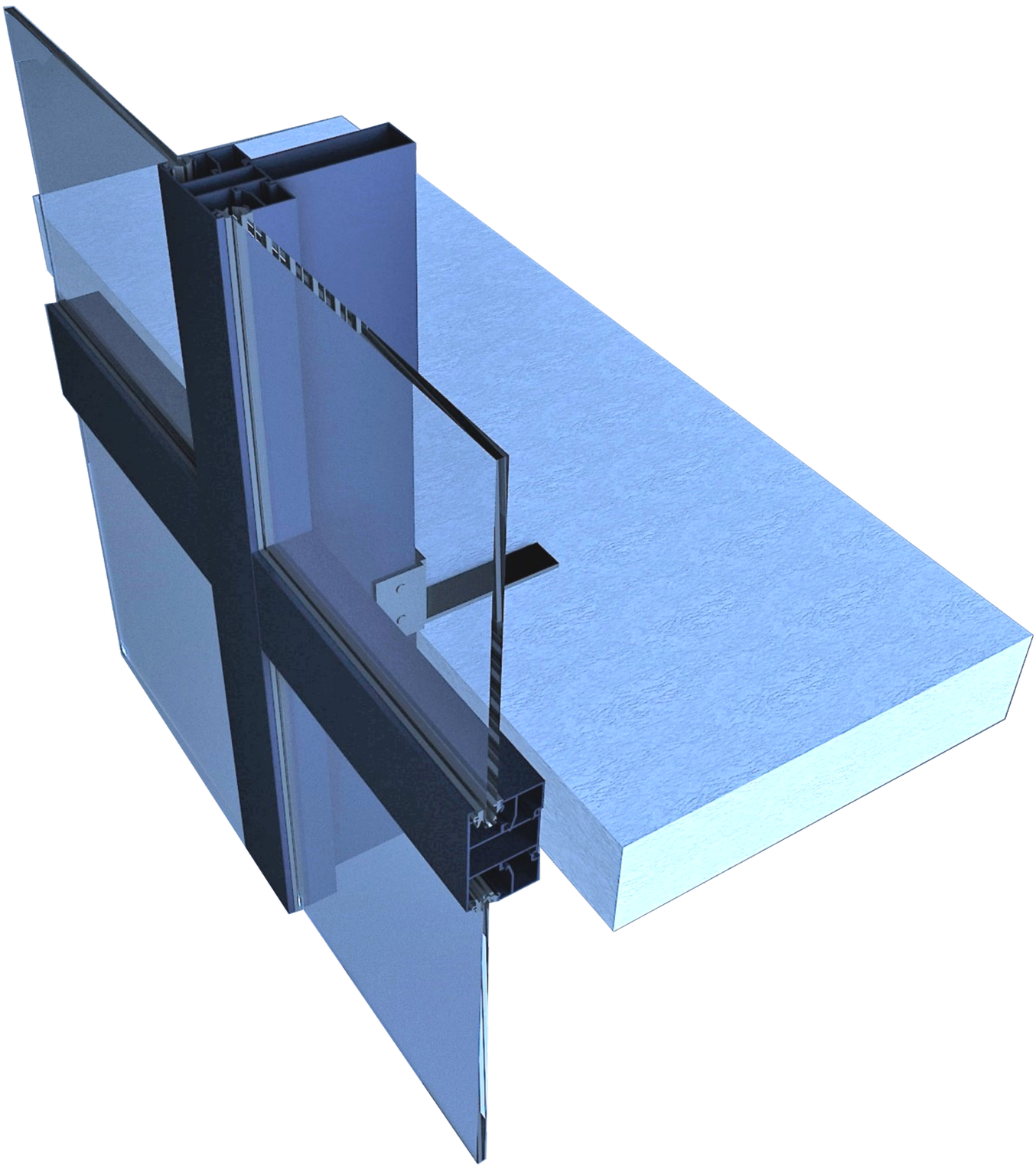

Ruit® 40C

Технические характеристики системы Ruit 40C:

- Толщина лицевых стенок - 1,3 мм;
- Алюминиевая система Ruit 40C отвечает требованиям ГОСТ 4784-97 и DIN 1725;
- Монтажная ширина 40 мм;
- Полиамидный термомост отсутствует;
- Толщина стенки дверного профиля 1,3 мм;
- Высота штапика 18 мм;
- Возможная толщина заполнения от 4 до 20 мм;
- Стандартный фурнитурный «европаз» 14-18 мм.

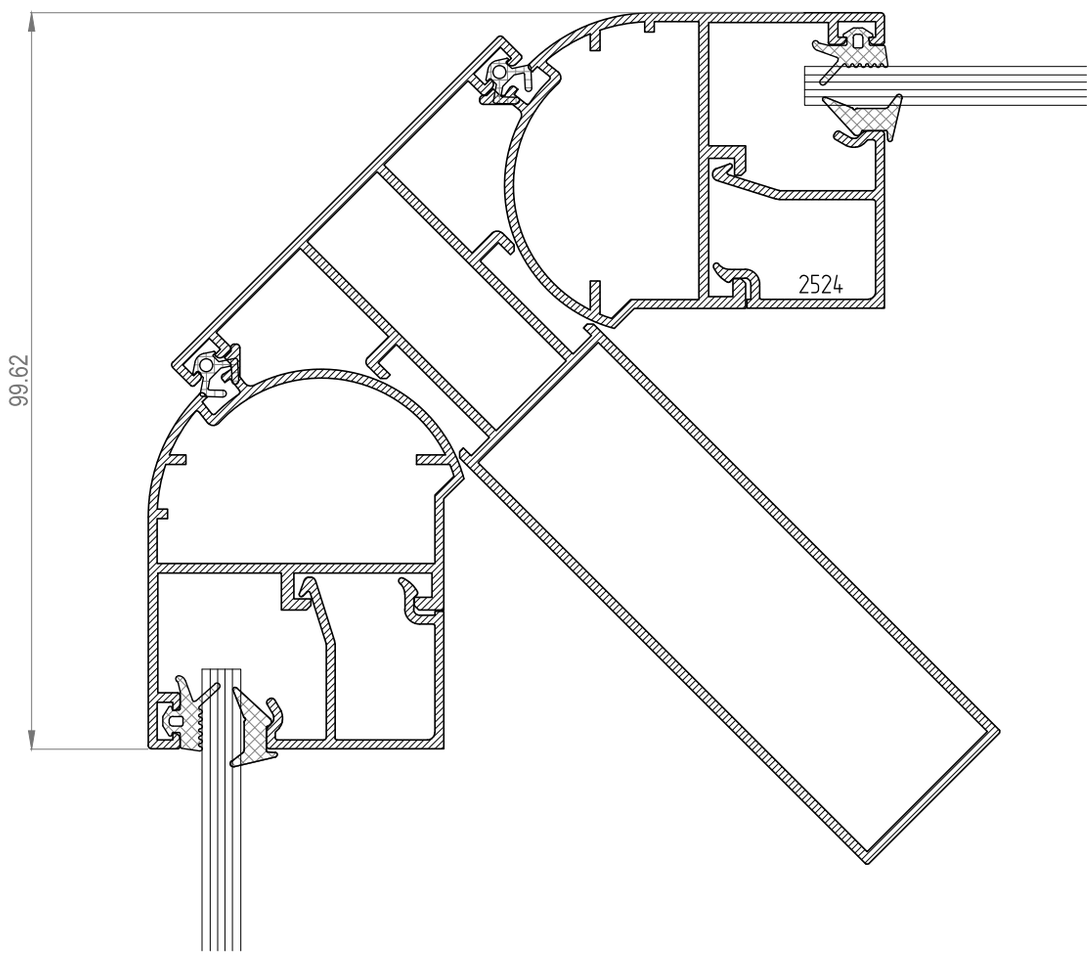

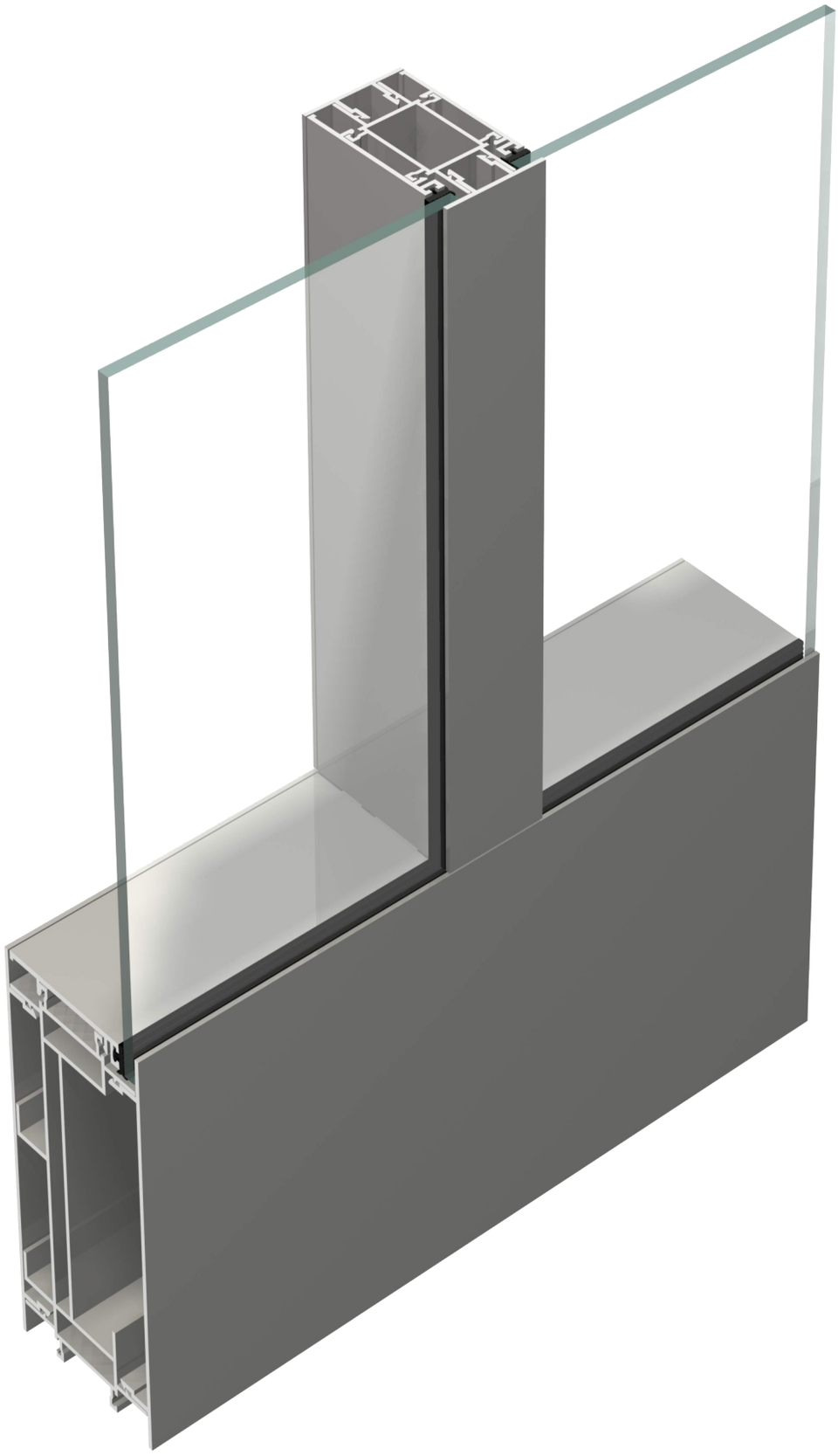

officium
MODERN OFFICE DESIGNS

Технические характеристики системы OFFICIUM:

- Каркас перегородок – алюминиевый профиль 40х70 мм;
- Видимая ширина профиля стойки – 40 мм;
- Возможна установка одинарного или двойного, прозрачного и глухого заполнения: стекло толщиной 4, 5, 6 мм, гипсокартон, ЛДСП, МДФ и другие материалы толщиной от 4 мм до 16 мм;
- Максимальная высота перегородки составляет 3,5 м при шаге между стойками 1,2 м;
- Возможна установка управляемых жалюзи различных типов;
- Между непрозрачными панелями возможно устройство звукоизоляционного материала для повышения шумоизоляции;
- Поворотные профили позволяют реализовать конструкции с нестандартными углами в диапазоне 90° - 270°; также возможны Т- и крестообразные соединения;
- В перегородку можно установить алюминиевые, цельностеклянные, а также деревянные двери, одностворчатые и двустворчатые двери с одинарным и двойным заполнением;
- Благодаря профилю для электропроводки, есть возможность прокладывать скрытые коммуникации;
- Быстрый и легкий принцип сборки перегородок, подлежат многократному монтажу и демонтажу.

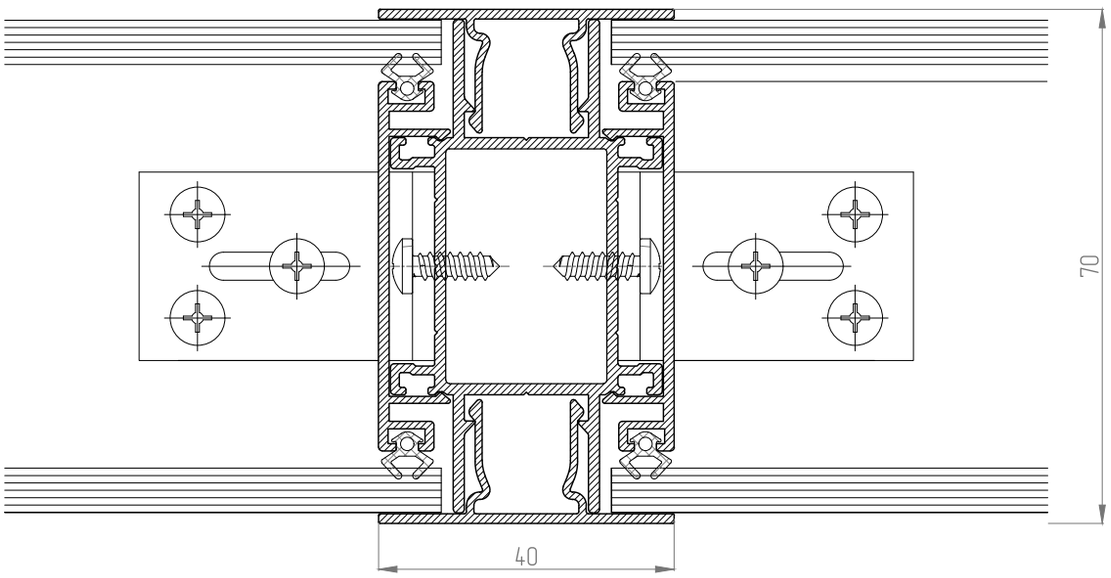

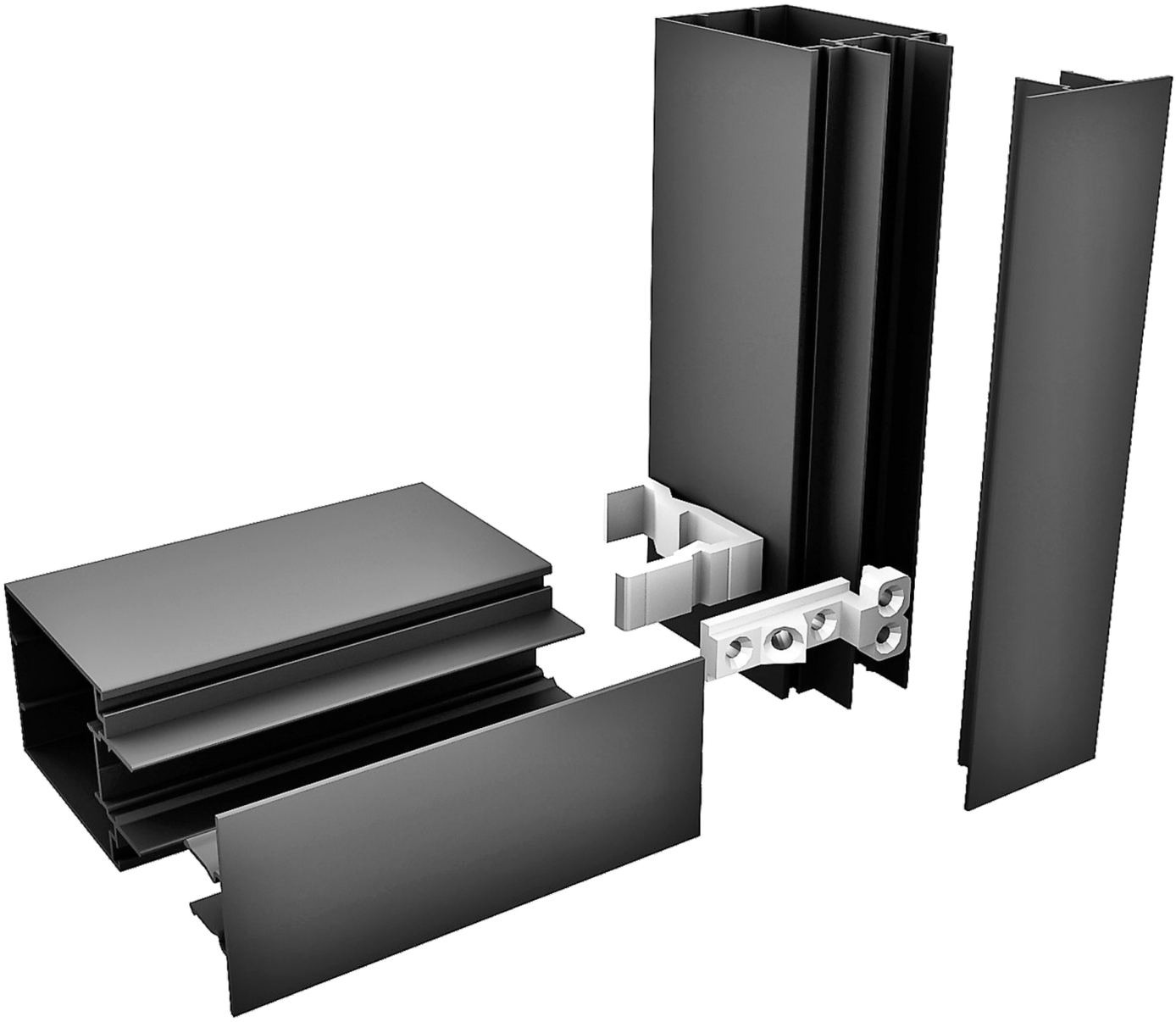

- **OFFICIUM-TECH - это предельно унифицированное дополнение к системе алюминиевых перегородок OFFICIUM;**
- **Состоит из минимального числа профилей и комплектующих. Для работы с алюминиевыми профилями не требует дорогостоящего инструмента и сложных шаблонов. Небольшой вес профиля, является существенным преимуществом при низкой стоимости с безусловным сохранением качества изготовленных перегородок;**
- **Представляет собой гармоничную систему из алюминиевых профилей, заполнения и фурнитур. Удобна в использовании, абсолютно безопасна и легка в установке;**
- **В качестве заполнения используется любой материал толщиной 4-12мм, который отвечает всем требованиям безопасности конструкции.**

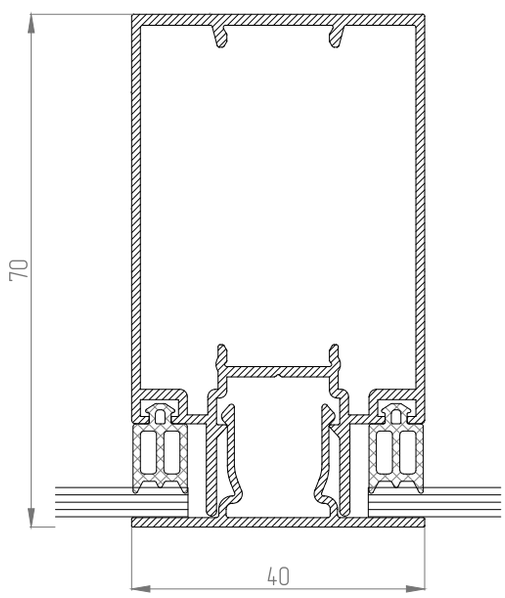

officium
MODERN OFFICE DESIGNS

SLIM LINE

- **Дверные блоки OFFICIUM - SLIM LINE разработаны с учетом особенностей системы OFFICIUM;**
- **Обеспечивает оптимальные условия монтажа и позволяет сохранить целостность интерьера, обладая всеми необходимыми качествами: лёгкостью, прочностью и формостабильностью;**
- **Это идеальное решение для офиса и частного интерьера;**
- **Дверные створки представляют собой полотно с узким (12.8мм) профилем обвязки, в который устанавливаются двойное декоративное стекло и алюминиевое полотно с одинарным остеклением;**
- **Имеет телескопическую дверную коробку. С помощью нее можно качественно установить дверь в проем любой толщины, с декоративной отделкой откосных частей.**

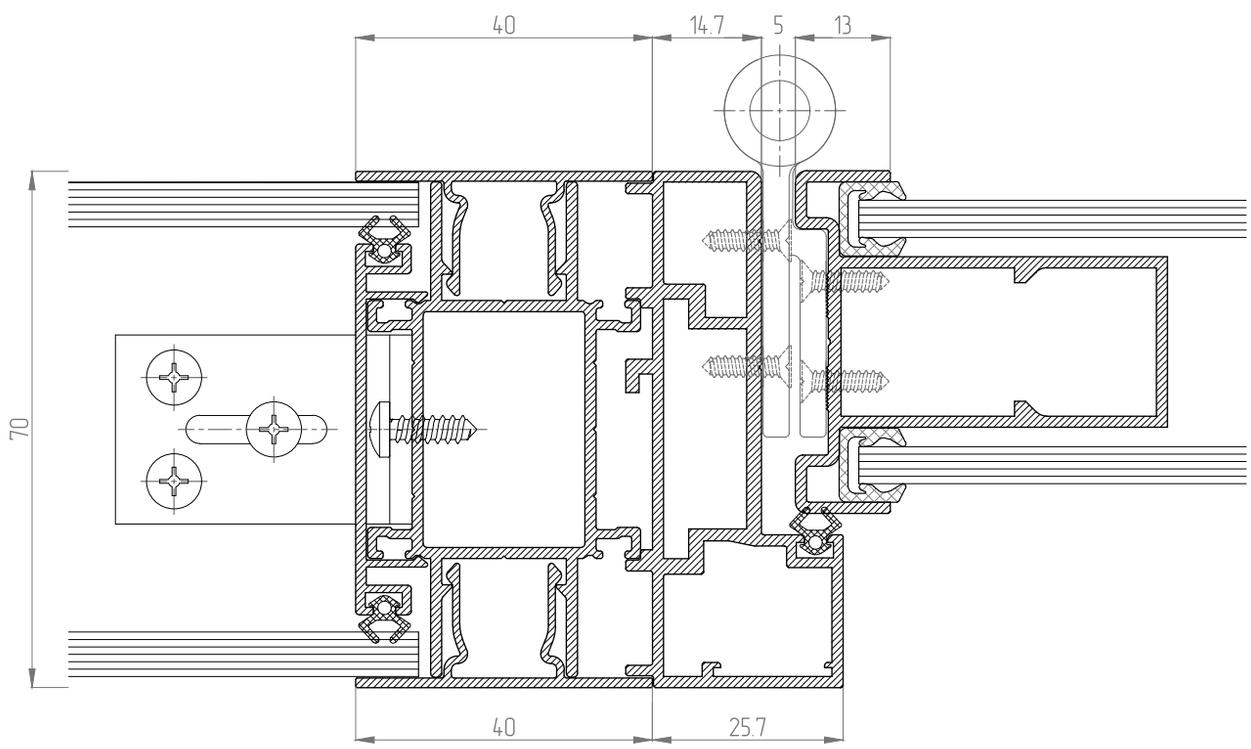

Цельностеклянные алюминиевые перегородки

BOUITQUE - GLASS WALL

- Цельностеклянная перегородка BOUITQUE - GLASS WALL - это создание комфортной атмосферы и современного дизайна в торговых цетрах, в офисных зданиях, и в частных домах;
- Перегородка представляет собой гармоничную систему из алюминиевых профилей, стекол и специальных фурнитур;
- Перегородка имеет сплошной внешний вид, удобна в использовании, имеет длительный срок эксплуатации, абсолютно безопасна и легка в установке;
- При помощи специальных фитингов в перегородку устанавливается распашная дверь, которая открывается как наружу, так и внутрь помещения, либо раздвижная дверь;
- В качестве заполнения используется закаленное стекло или триплекс толщиной 8-12мм, что отвечает всем требованиям безопасности конструкции.

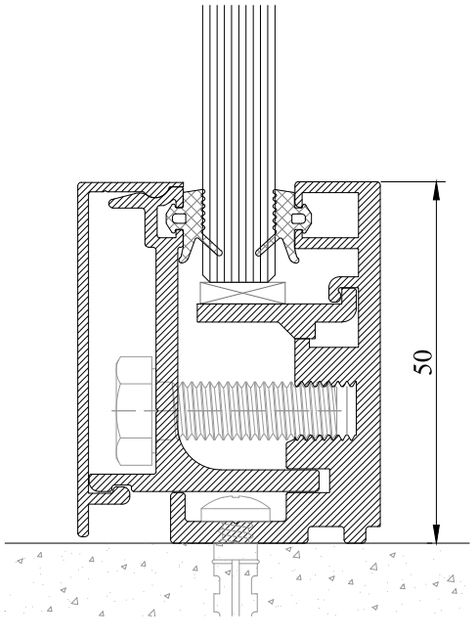

ALUCOTTE

Технические характеристики ALUCOTTE:

- Высота панели - 138 мм, 150 мм, 200 мм;
- Длина панели - до 4 метров;
- Любой цвет покрытия по системе RAL;
- Повороты на угол - более 90 градусов.

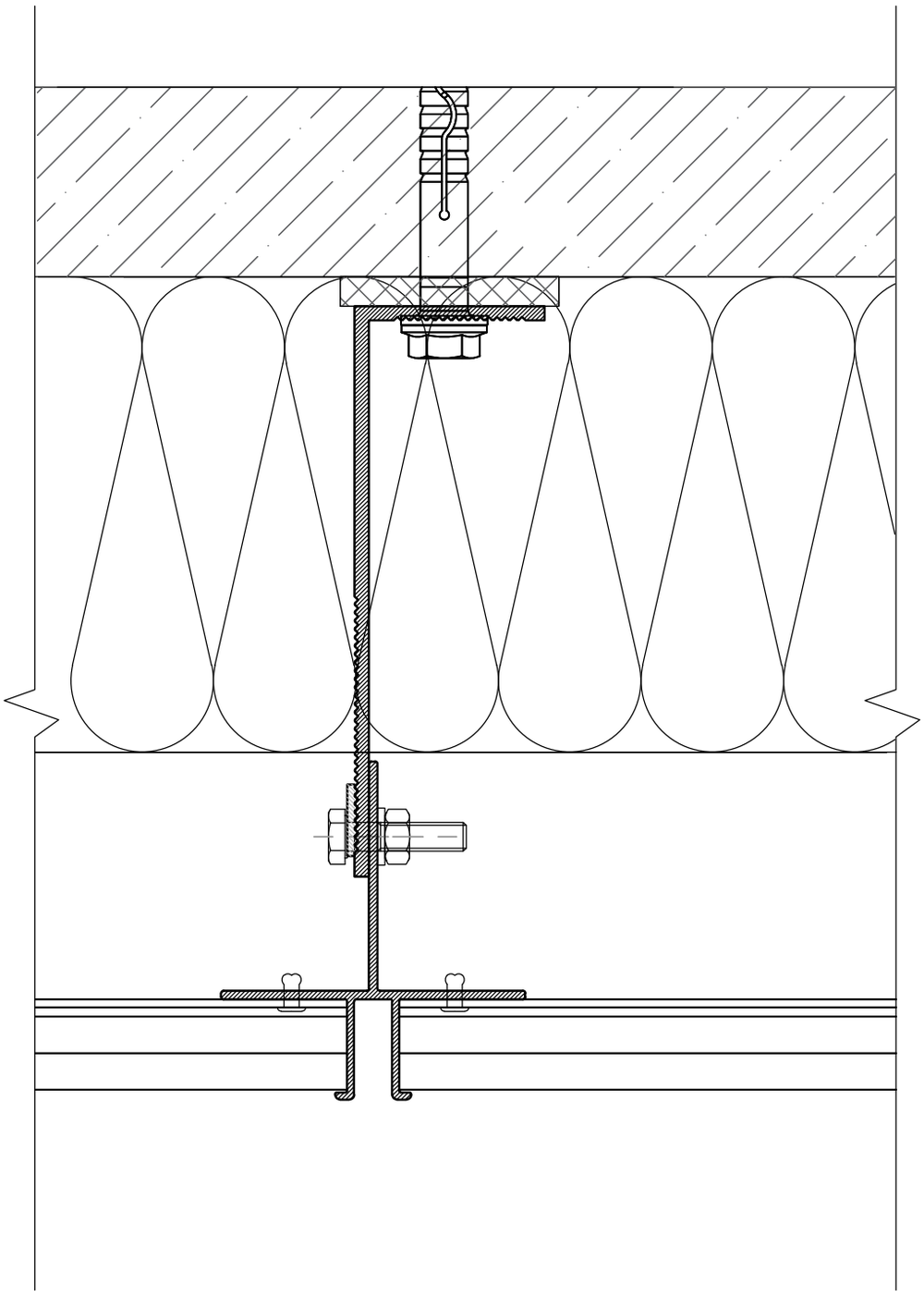

CERAMO

Вентилируемый фасад Сегамо является современным конструктивным решением, которое можно применять как для новых, так и для реконструируемых зданий. Алюминиевые профили для вентилируемых фасадов производятся под любой натуральный камень и керамическую плитку: креатон, кератвин, альфатон, фронтек, травертин, терракота, керамогранит, гранит, алюминиевые кассеты, синтерфлекс.

Широкий выбор профиля разной конструкций и толщиной стенки, позволит Вам подобрать оптимальный вариант для Вашего объекта. Также имеются соответствующие товары для монтажа подконструкций: терморазрывы, кронштейны, кляммеры.

- **Возможна установка любого натурального камня и керамической плитки;**
- **Широкий выбор профиля разной конструкций и толщины стенки;**
- **Товары для монтажа: терморазрывы, кронштейны, кляммеры;**
- **Успешно прошли вибродинамические испытания КазНИИСА на сейсмостойкость.**

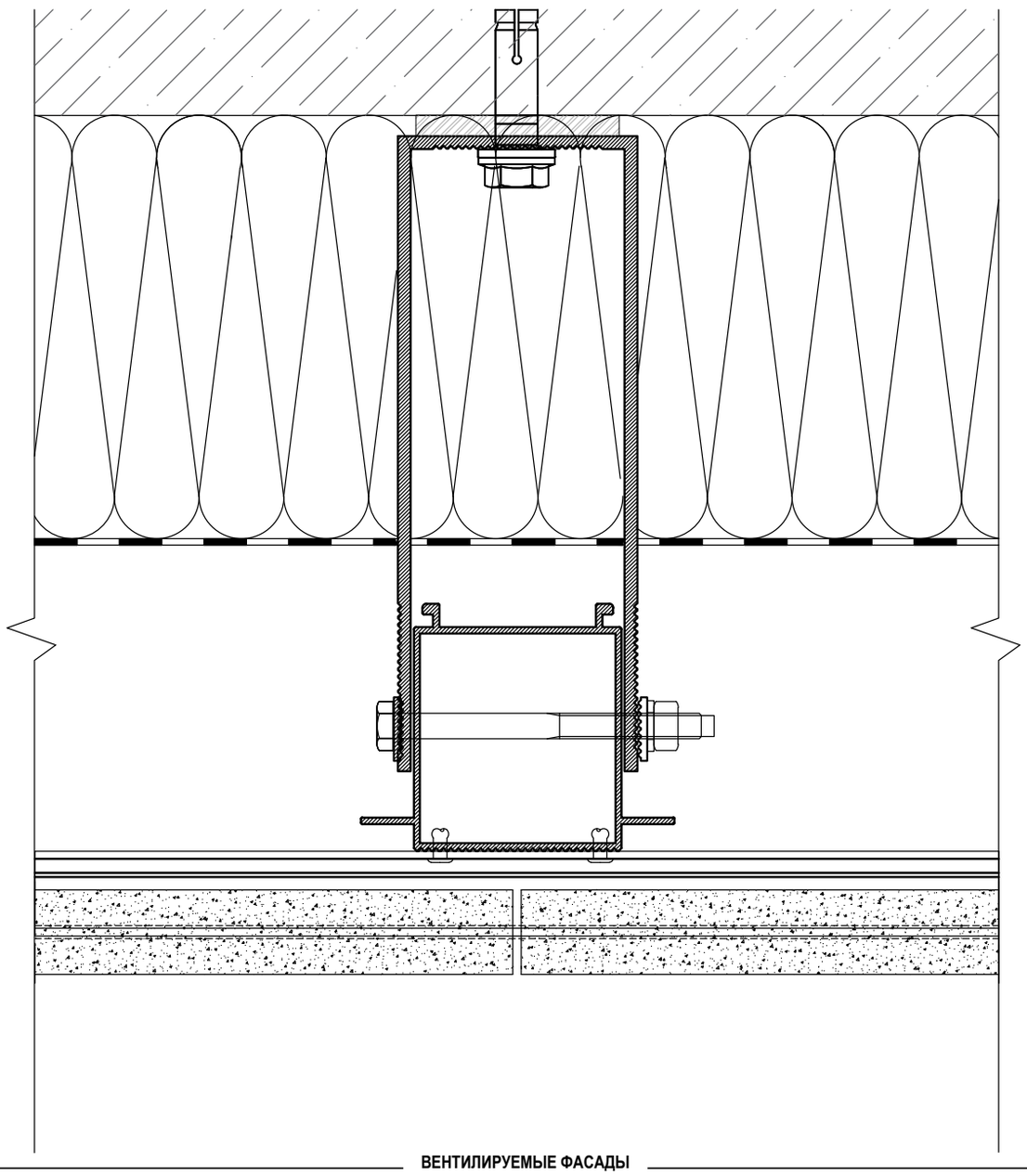

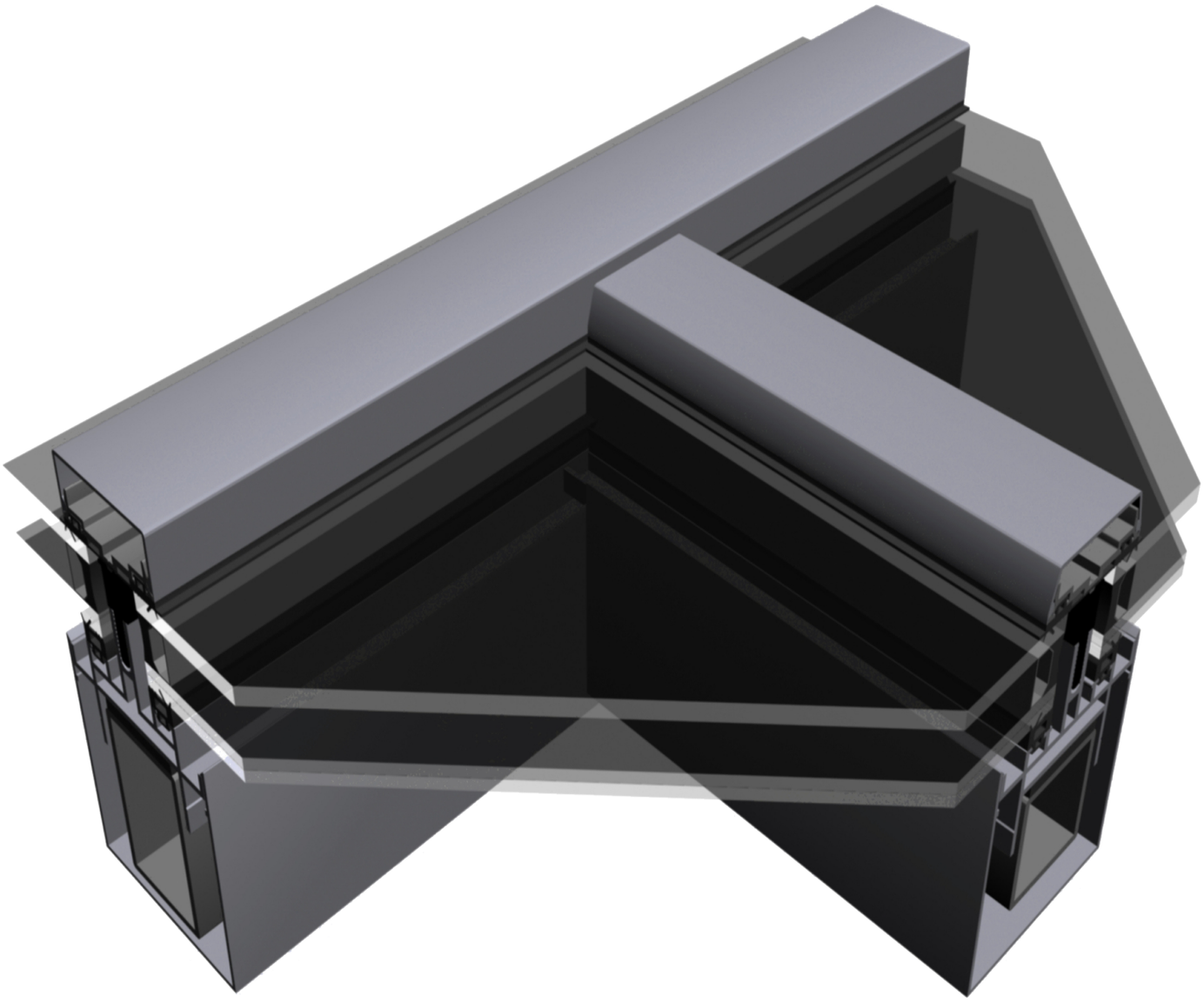

Технические характеристики SKYLIGHT:

- **Система состоит из вертикальных и горизонтальных профилей, имеющих конденсационные каналы, которые крепятся к основной несущей стальной конструкции;**
- **Высокий показатель термоизоляции, воздухо - и водо непроницаемости;**
- **Видимая ширина профилей - 78 мм;**
- **Высота сечения стоек - 58,3 мм;**
- **Высота сечения ригелей - 58,3 мм;**
- **Оптимальный типоразмерный ряд термовставок высотой - 18 мм, 24 мм, 30 мм;**
- **Стеклопакет или глухие панели - от 4 мм до 34 мм;**
- **В данной системе имеется возможность встроить кровельное открывание, работающее на дистанционном управлении.**

- **Применяется в зимних садах, уличных козырьках, пирамидах.**

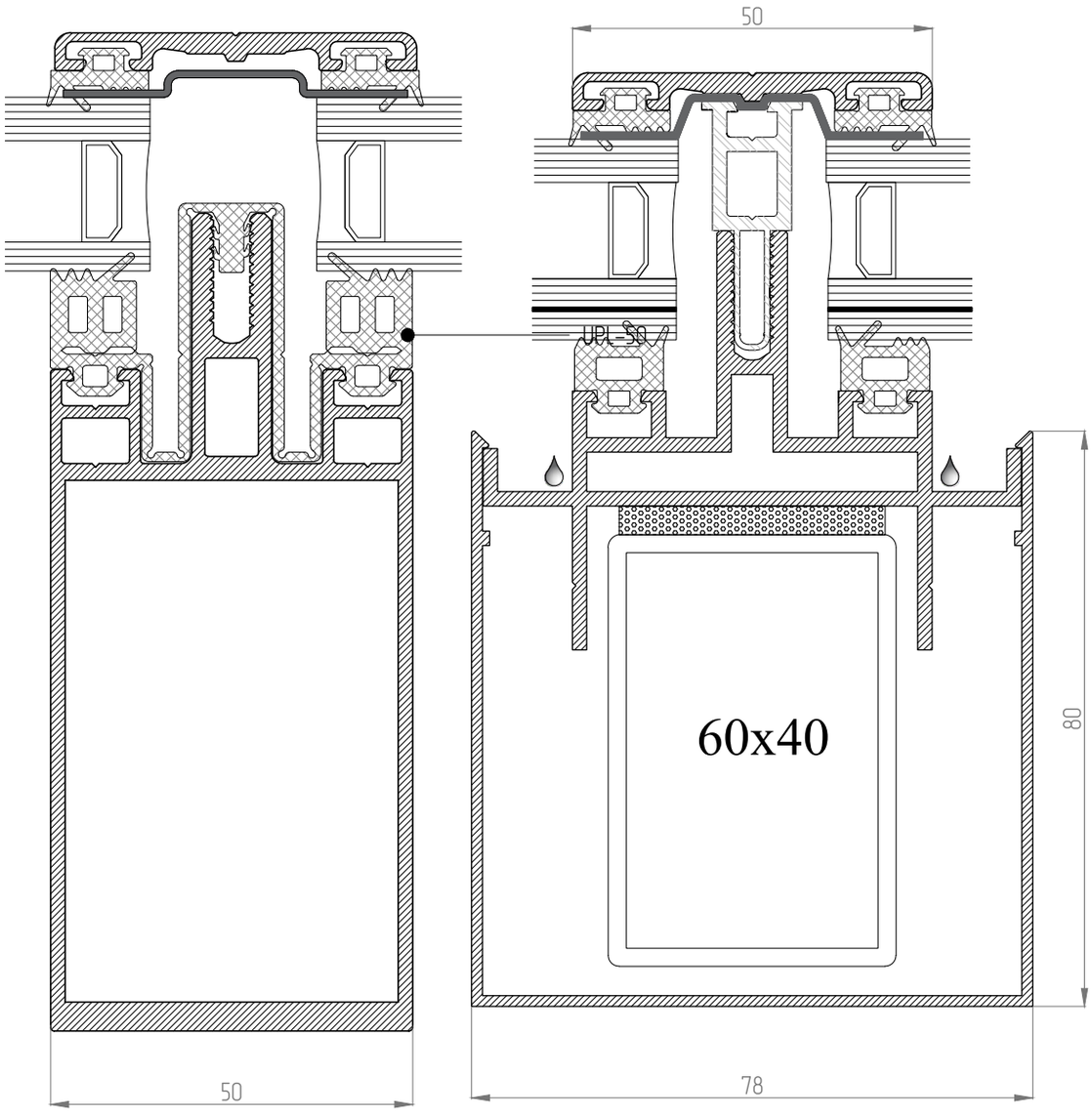

ВАРИАНТ 1 **ВАРИАНТ 2**

Сертификаты соответствия

Сертификат Вибродинамических испытаний фасадных систем «Алюгал» с фасадными элементами «Алюкотте», «Натуральный камень» и «Керамическая натуральная плитка»

АКЦИОНЕРНОЕ ОБЩЕСТВО
КАЗАХСКИЙ НАУЧНО-ИССЛЕДОВАТЕЛЬСКИЙ
И ПРОЕКТНЫЙ ИНСТИТУТ СТРОИТЕЛЬСТВА И АРХИТЕКТУРЫ
АО «КАЗНИИСА»

АО "КазНИИСА"
050046, г.Алматы, ул.Солодовникова, 21
E-mail: Kazniissa@netmail.kz
Тел.: 8 (727) 392-76-16, факс: 392-75-92
От 11.01.2014г № 44
На № _____ от _____

УТВЕРЖДАЮ
Заместитель генерального директора
по науке АО «КазНИИСА»
_____Ержанов С.Е.
11 января 2014 г

ПРЕДВАРИТЕЛЬНОЕ ЗАКЛЮЧЕНИЕ
по результатам вибродинамических испытаний фасадных систем «Алюгал» с фасадными элементами «Алюкотте», «Натуральный камень» и «Керамическая натуральная плитка»

Настоящее предварительное заключение составлено по результатам динамических испытаний фрагментов навесных фасадов с алюминиевыми подконструкциями системы «Алюгал» и фасадными элементами в виде панелей из алюминиевого сплава, натурального камня и керамических плиток.

Испытания фрагментов фасадных систем были выполнены специалистами АО КазНИИСА по договору с ТОО «Алюгал».

Экспериментальные исследования проводились на специальном стенде, представляющем собой двухэтажный стальной каркас (рис. 1).

Рис. 1

Испытанные фрагменты навесных фасадных систем представляли собой системы алюминиевых подконструкций с закрепленными на них фасадными элементами.

Первый фрагмент навесного фасада «Алюкотте» (далее – фрагмент 1) был выполнен с фасадными элементами, представляющими собой панели из алюминиевого сплава (рис. 2) с размерами 800x200x1,5(t) мм и 1030x200x1,5(t) мм. Вес панелей составлял 5,9 кг/м^2.

Вертикальные Т-образные несущие стойки фасадной системы «Алюкотте» располагались с шагом 800 и 1030 мм и крепились к стальным балкам двухэтажного стенда с помощью L-образных кронштейнов толщиной 3 мм. Несущие кронштейны располагались по высоте вертикального профиля с шагом 2700 мм. Опорные кронштейны располагались по высоте вертикального профиля с шагом 900 мм.

Состояние фрагментов фасадных систем после испытаний

Фрагмент 1 – фасадная система «Алюкотте».

В процессе испытаний каких-либо визуально наблюдаемых повреждений или недопустимых остаточных деформаций конструкций фрагмента фасадной системы «Алюкотте» визуально не отмечено.

Фрагмент 2 – фасадная система с плитами из натурального камня.

На заключительном этапе испытаний обе плоскости фрагмента фасадной системы с каменными плитами разрушились (рис. 8).

Многие кронштейны оказались разорванными, а вертикальные стойки деформированными.

Многие каменные плиты сместились относительно номинального положения, а некоторые разрушились.

Рис.8

Проведенный анализ инструментальных записей показал, что основной причиной больших инерционных нагрузок на фрагмент 2 фасадной системы с каменными плитами и его разрушения явились высокая горизонтальная податливость и низкая прочность L-образных кронштейнов, закрепляющих вертикальные стойки к стальным балкам стенда.

Фрагмент 3 – фасадная система с плитами из натурального камня.

Фрагмент фасадной системы с плитами из натурального камня визуально наблюдаемых значимых повреждений не получил.

Фрагмент 4 – фасадная система с плитками «TONALITY».

Фрагмент фасадной системы с плитками «TONALITY» визуально наблюдаемых повреждений при испытаниях не получил. Отмечены только некоторые горизонтальные смещения плиток относительно номинального положения и выдавливание или выпадение кусочков мастики из вертикальных швов.

Подробное описание конструктивных решений испытанных фасадных систем, методики их испытаний и полученных результатов будет дано в отчете «Вибродинамические испытания фасадных систем «Алюгал» с фасадными элементами «Алюкотте», «Натуральный камень» и «Керамическая плитка».

ВЫВОДЫ

1. В процессе испытаний двухэтажный стальной каркас с исследуемыми фасадными системами неоднократно подвергался динамическим нагрузкам высокой интенсивности. Нагрузки, действовавшие на фасадные системы на заключительных этапах испытаний, превышали нагрузки, прогнозируемые при реальных 9-балльных землетрясениях.

2. В соответствии с результатами испытаний фасадные системы «Алюкотте» могут применять при устройстве фасадов зданий, возводимых на площадках сейсмичностью от 7 до 10 баллов, без изменений и дополнений.

ПРИМЕЧАНИЕ Здесь и далее – в настоящем предварительном заключении рассматриваются вопросы, связанные преимущественно с обеспечением сейсмостойкости исследованных фасадных систем.

3. В соответствии с результатами испытаний фасадная система 2 с каменными плитами не обладает необходимой сопротивляемостью сейсмическим воздействиям и не допускается к применению в сейсмических районах.

4. Фасадная система 3 с каменными плитами рассмотренного типа, при соблюдении рекомендаций, приведенных ниже, может применяться для отделки фасадов зданий, возводимых на площадках сейсмичностью от 7 до 9 баллов включительно.

5. В соответствии с результатами испытаний фасадная система 4 с плитками «TONALITY», при ее выполнении в соответствии с типовыми решениями компании «CREATON» (с U-образными профилями-нащельниками), может применяться для отделки фасадов зданий, возводимых на площадках сейсмичностью от 7 до 10 баллов включительно.

РЕКОМЕНДАЦИИ

В соответствии с результатами испытаний при применении фасадной системы 3 с каменными плитами следует:

- применять только подконструкции, прошедшие экспериментальную проверку;
- учитывая высокий вес каменных плит обеспечивать особо надежное крепление кронштейнов к стенам зданий (предпочтительно к железобетонным или из полнотелого кирпича);
- в вертикальных швах между каменными плитами рекомендуется предусматривать U-образные профили-нащельники;

ПРИМЕЧАНИЕ Как альтернатива допускается предусматривать по свободным вертикальным граням навесных фасадов (например, вокруг оконных и дверных проемов, а также в местах взаимного примыкания каменных плит ортогональных направлений) вертикальных стоек, ограничивающих возможные горизонтальные смещения каменных плит в своей плоскости относительно номинального положения.

Указанные вертикальные профили во всех случаях следует располагать с шагом не более 3 м и надежно крепить к конструкциям фасадных систем.

Зав. лабораторией КазНИИССА
канд. техн. наук — Ицков И.Е.

Согласовано:
Директор Центра Сейсмостойкости
зданий и сооружений — Е.М. Шокбаров

Сертификат соответствия

ИСПЫТАТЕЛЬНЫЙ ЦЕНТР ТОО «САПА ИНТЕРСИСТЕМ»

ilac-MRA SAPA INTERSYSTEM KZ.И.02.0138 NCA

Адрес: Республика Казахстан
г. Алматы, ул. Ташкентск
Тел./факс +7 727 3991
http: //www. sapaiskz.
e-mail: info@sapaiskz.
Аттестат аккредитац
№ KZ.И.02.0138 от 05 август

ПРОТОКОЛ ИСПЫТАНИЙ №33/2018СД
От 13 августа 2018 г.

Акт отбора образцов (организация, дата): от 08.08.2018 г. АФ ОПС АО «НаЦЭкС Договор № 1203 /10 от 24.08.2017 г
Наименование продукции: Профили прессованные из алюминиевых сплавов для светопрозрачных ограждающих конструкций марки АД31
Изготовитель: ТОО «Алюгал» (ALUGAL), Алматинская обл. Талгарский р-н,
Заявитель (адрес): ТОО »Алюгал» (ALUGAL), Алматинская обл. Талгарский р-н, пр. Конаев, д. 129
Дата изготовления продукции: 08.2018 г
Дата поступления продукции на испытания 08.08.2018 г
Дата проведения испытаний: 09.08.2018 г.- 13.08.2018 г
Количество образцов: Алюминиевый профиль 1 м,
НД на продукцию: ГОСТ 22233-2001 «Профили прессовнные из алюминиевых сплавов для светопрозрачных ограждающих конструкций» Технические условия»
Вид испытаний: Сертификационные Определение химического. состава, Вх.39/18СД
Место проведения испытаний (если оно не находится по адресу лаборатории:
Условия проведения испытаний: давление (700-704) мм рт. ст, температура (23-2)°С

Наименование определяемых характеристик	НД на метод испытания	Норма по НД . сплава АД31 ГОСТ 4784-97	Фактич.. Значе-ние
1	2	3	4
1 Массовая доля кремния, %, не более	ГОСТ 12697.6-77	0,20-0,6	0,48
2 Массовая доля магния, %, не более	ГОСТ 12697.2-77	0,45-0,9	0,64
3 Массовая доля меди, %, не более	ГОСТ 12697.8-77	0,10	0,10
4 Массовая доля цинка, %, не более	ГОСТ 12697.9-77	0,10	0,10
5 Массовая доля марганца, %, не более	ГОСТ 11739.12-90	0,10	0,027
6 Массовая доля титана, %, не более	ГОСТ 12697.10-77	0,10	0,01
7 Массовая доля железа, %, не более	ГОСТ 12697.7-77	0,35	0,318
8 Массовая доля хрома, %, не более	ГОСТ 12697.5-77	0,10	0,01
8 Массовая доля алюминия, %,	ГОСТ 11069-2001, табл.1	остальное	остальное

Начальник ИЦ _____ **Валуцкая Н.И.**

Протокол испытаний распространяется только на образцы, подвергнутые испытаниям.
Протокол не может быть полностью или частично воспроизведен или распространен без разрешения Испытательного центра.

НСОПБ

СИСТЕМА ДОБРОВОЛЬНОЙ СЕРТИФИКАЦИИ НСОПБ
регистрационный №РОСС RU.M704.04ЮАБ0
www.нсопб.рф, e-mail:nsopb@nsopb.ru

СЕРТИФИКАТ СООТВЕТСТВИЯ

№ НСОПБ.KZ.ЭО.ПР150.01191 (номер сертификата соответствия) 029168 (учетный номер бланка)

ЗАЯВИТЕЛЬ (наименование и местонахождение заявителя): Товарищество с ограниченной ответственностью "АЛЮГАЛ" (ALUGAL) (ТОО "АЛЮГАЛ" (ALUGAL)). Адрес: 041600, Республика Казахстан, Алматинская область, Талгарский район, город Талгар, проспект Д. Қонаева, дом 129. Телефон: +7727742955208, +7727742955100. Факс: отсутствует. Электронная почта: d.abdykulova@novuspolymer.com

ИЗГОТОВИТЕЛЬ (наименование и местонахождение изготовителя продукции): Товарищество с ограниченной ответственностью "АЛЮГАЛ" (ALUGAL) (ТОО "АЛЮГАЛ" (ALUGAL)). Адрес: 041600, Республика Казахстан, Алматинская область, Талгарский район, город Талгар, проспект Д. Қонаева, дом 129. Телефон: +7727742955208, +7727742955100. Факс: отсутствует. Электронная почта: d.abdykulova@novuspolymer.com

ОРГАН ПО СЕРТИФИКАЦИИ (наименование и местонахождение органа по сертификации, выдавшего сертификат соответствия): ОС "Альфа "Пожарная Безопасность" ООО "Альфа "Пожарная Безопасность", Россия, 301760, Тульская область, г. Донской, ул. Горноспасательная, д. 1А, тел./факс: 84952801686. ОГРН: 1107154016166. Свидетельство об уполномочивании № НСОПБ ЮАБ0.RU.ЭО.ПР.150 от 07.06.2018 г.

ПОДТВЕРЖДАЕТ, ЧТО ПРОДУКЦИЯ (информация о сертифицированной продукции, позволяющая провести идентификацию): Профили прессованные из алюминиевых сплавов марки АД31: для вентилируемых фасадных систем Ceramo, для системы алюминиевых панелей Alucotte, для светопрозрачных фасадных систем Alf 50, Ruit-50F, для систем верхнего остекления Skylight, для оконно-дверных систем холодных серий Ruit-40c, Ruit-45c, теплых серий 2030-55i, RAY-70i, Ruit-55i, Ruit-63i, Ruit-73i, для систем офисных перегородок Officium, для системы модульных перегородок Ruit, для систем остекления без лесов Ruit, для систем террасного остекления Ruit, для подъемно-раздвижных систем hebe-schiebe и стандартного профиля, выпускаемые по ГОСТ 22233-2001 (См. Приложение – бланк № 004626). Серийный выпуск.

СООТВЕТСТВУЕТ ТРЕБОВАНИЯМ (наименование национальных стандартов, стандартов организаций, сводов правил, условий договоров, на соответствие требованиям которых проводилась сертификация): ГОСТ 30244-94, ГОСТ 30402-96, ГОСТ 12.1.044-89, п.п. 4.18, 4.20. См. Приложение – бланк № 004626.

код ОК 034 (ОКПД 2): 25.11.23.120

код ТН ВЭД России: 7604 29 900 0

ПРОВЕДЕННЫЕ ИССЛЕДОВАНИЯ (ИСПЫТАНИЯ) И ИЗМЕРЕНИЯ: Протоколы сертификационных испытаний № 372-С-18 от 20.11.2018 г., № 373-С-18 от 20.11.2018 г. ИЛ "Альфа "Пожарная Безопасность" ООО "Альфа "Пожарная Безопасность" Свидетельство об уполномочивании № НСОПБ ЮАБ0.RU.ЭО.ПР.150 от 07.06.2018 г.

ПРЕДСТАВЛЕННЫЕ ДОКУМЕНТЫ (документы, представленные заявителем в орган по сертификации в качестве доказательств соответствия продукции): Сертификат соответствия системы менеджмента качества ГОСТ Р ИСО 9001-2015 (ISO 9001:2015) № МСК.ОС1.Б02579 от 20.10.2018 г.

СРОК ДЕЙСТВИЯ СЕРТИФИКАТА СООТВЕТСТВИЯ С 23.11.2018 **ПО** 22.11.2023

М.П.

Руководитель (заместитель руководителя) органа по сертификации (подпись, инициалы, фамилия): А.А. Гомзов

Эксперт (эксперты) (подпись, инициалы, фамилия): А.А. Коншин

НСОПБ

СИСТЕМА ДОБРОВОЛЬНОЙ СЕРТИФИКАЦИИ НСОПБ
регистрационный № РОСС RU.M704.04ЮАБ0

приложение
к **СЕРТИФИКАТУ СООТВЕТСТВИЯ**

№ НСОПБ.KZ.ЭО.ПР150.01191 (номер сертификата соответствия) 004626 (учетный номер бланка)

национального стандарта или свода правил	Обозначение и наименование национального стандарта или свода правил	Подтверждаемые требования национального стандарта или свода правил
Профили прессованные из алюминиевых сплавов марки АД31 без защитно-декоративного покрытия: для вентилируемых фасадных систем Ceramo, для системы алюминиевых панелей Alucotte, для светопрозрачных фасадных систем Alf 50, Ruit-50F, для систем верхнего остекления Skylight, для оконно-дверных систем холодных серий Ruit-40c, Ruit-45c, теплых серий 2030-55i, RAY-70i, Ruit-55i, Ruit-63i, Ruit-73i, для систем офисных перегородок Officium, для системы модульных перегородок Ruit, для систем остекления без лесов Ruit, для систем террасного остекления Ruit, для подъемно-раздвижных систем hebe-schiebe и стандартного профиля, выпускаемые по ГОСТ 22233-2001	ГОСТ 30244-94 "Материалы строительные. Методы испытаний на горючесть"	Группа горючести – НГ (негорючие)
Профили прессованные из алюминиевых сплавов марки АД31 с порошково-полимерным покрытием толщиной от 60 мкм до 90 мкм: для вентилируемых фасадных систем Ceramo, для системы алюминиевых панелей Alucotte, для светопрозрачных фасадных систем Alf 50, Ruit-50F, для систем верхнего остекления Skylight, для оконно-дверных систем холодных серий Ruit-40c, Ruit-45c, теплых серий 2030-55i, RAY-70i, Ruit-55i, Ruit-63i, Ruit-73i, для систем офисных перегородок Officium, для системы модульных перегородок Ruit, для систем остекления без лесов Ruit, для систем террасного остекления Ruit, для подъемно-раздвижных систем hebe-schiebe и стандартного профиля, выпускаемые по ГОСТ 22233-2001	ГОСТ 30244-94 "Материалы строительные. Методы испытаний на горючесть"	Группа горючести – Г1 (слабогорючие)
	ГОСТ 30402-96 Межгосударственный стандарт "Материалы строительные. Метод испытаний на воспламеняемость"	Группа воспламеняемости – В1 (трудновоспламеняемые)
	ГОСТ 12.1.044-89, п. 4.18 "Система стандартов безопасности труда. Пожаровзрывоопасность веществ и материалов. Номенклатура показателей и методы их определения"	Группа дымообразования – Д1 (с малой дымообразующей способностью)
	ГОСТ 12.1.044-89, п. 4.20 "Система стандартов безопасности труда. Пожаровзрывоопасность веществ и материалов. Номенклатура показателей и методы их определения"	Группа токсичности – Т1 (малоопасные)

М.П.

Руководитель (заместитель руководителя) органа по сертификации (подпись, инициалы, фамилия): А.А. Гомзов

Эксперт (эксперты) (подпись, инициалы, фамилия): А.А. Коншин

ҚАЗАҚСТАН РЕСПУБЛИКАСЫНЫҢ МЕМЛЕКЕТТІК ТЕХНИКАЛЫҚ РЕТТЕУ ЖҮЙЕСІ

IAF MEMBER OF MULTILATERAL RECOGNITION ARRANGEMENT

"Ұлттық сараптау және сертификаттау орталығы" АҚ СРО Алматы филиалы Алматы қ-сы, Алтынсарин д-лы, 83

KZ. O.02.0317 КСС № 0011960

СӘЙКЕСТІК СЕРТИФИКАТЫ

Мемлекеттік тізілімде тіркелген

"27" тамыз 2018 ж. № KZ.7500317.01.01.21554

Сақтау шарттарын сақтаған жағдайда "27" тамыз 2019 дейін жарамды

1. Осы сертификат тиісті үлгіде өнімнің Қазақстан "Алюгал" (ALUGAL) ЖШС сәйкестендірілгенін растайды Алюминий қортпаларынан жасалған АД31 маркалы жарық мөлдірлі қоршау конструкциялар үшін, панельдері үшін 7 6 0 4 2 9 9 0 0 0 ӘР-түрлі жүйеге арналған сығымдалған профильдер, ҚССҚ №0593990 қосымшаға сәйкес. Сериялық өндіріс. дайындалған ГОСТ 22233-2001 б.б. 4.1; 5.2.2 к.1; 5.2.6 к.6; 5.2.7; 5.2.8 к.7; 5.2.9 к.8; 5.2.10 к.9; 5.2.12; 5.3.1 к.10; 5.3.2; 5.3.4; 5.3.5 к.11; 5.4.1 к.12; 5.6.1; 6.13; ТР: 2010ж.11.17 №1202 ҚР ҮК бекітілген, ТР: 2016ж.10.15 №724 ҚР ИжДМ бұйрықпен бекітілген. белгіленген қауіпсіздік талаптарына сәйкес келеді

2. Өтінім беруші (дайындаушы, сатушы) "Алюгал" (ALUGAL) ЖШС з.м.ж.: Алматы обл., Талғар а-ны, Талғар қ-сы, Д.Қонаев к-сі, 129 үй н.м.ж.: Алматы қ-сы, Медеу а-ны, Атырау ы.а., 10 үй

3. Сертификат "ҮССО" АҚ АФ ТӨ СЗ 2018ж.08.13 №5652 СХ, KZ.И.02.0460; "САПА ИНТЕРСИСТЕМ" ЖШС СО 2018ж.08.13 №33/2018СД СХ, KZ.И.02.0138; "ҮССО" АҚ АФ КӨР және ТӨ СЗ 2018ж.08.16 №7323 СХ, негізінде берілді KZ.И.02.0498 және 2018ж.08.25 №233 өндіріс шарттарын тексеру актісі.

4. Қосымша мәлімет Инспекциялық бақылауды "Ұлттық сараптау және сертификаттау орталығы" АҚ АФ СРО орындайды, жылына бір рет. №3 сертификаттау схемасы.

Сертификат растау жөніндегі орган басшысының (немесе оған уәкілеттік берген адамның) қолы Ә.Қ.Нұрмашев

Сарапшы-аудитор қолы А.Е.Куандыкова

ГОСУДАРСТВЕННАЯ СИСТЕМА ТЕХНИЧЕСКОГО РЕГУЛИРОВАНИЯ РЕСПУБЛИКИ КАЗАХСТАН

IAF MEMBER OF MULTILATERAL RECOGNITION ARRANGEMENT

Алматинский филиал ОПС АО "Национальный центр экспертизы и сертификации" г.Алматы, пр.Алтынсарина, 83

KZ. O.02.0317 КСС № 0011960

СЕРТИФИКАТ СООТВЕТСТВИЯ

зарегистрирован в Государственном реестре

"27" августа 2018 г. № KZ.7500317.01.01.21554

Действителен до "27" августа 2019 г. при соблюдении условий хранения

1. Настоящий сертификат удостоверяет, что должным образом идентифицированная продукция Профили прессованные из алюминиевых сплавов марки АД31 для светопрозрачных ограждающих конструкций, панелей, систем различного назначения, 7 6 0 4 2 9 9 0 0 0 согласно приложения КССП №0593990. Серийное производство. изготовленная Казахстан ТОО "Алюгал" (ALUGAL) соответствует требованиям безопасности, установленным в ГОСТ 22233-2001 п.п. 4.1; 5.2.2 т.1; 5.2.6 т.6; 5.2.7; 5.2.8 т.7; 5.2.9 т.8; 5.2.10 т.9; 5.2.12; 5.3.1 т.10; 5.3.2; 5.3.4; 5.3.5 т.11; 5.4.1 т.12; 5.6.1; 6.13; ТР, утв.ПП РК: №1202 от 17.11.2010г., ТР, утв.Приказом МИиР РК №724 от 15.10.2016г.

2. Заявитель (изготовитель, продавец) ТОО "Алюгал" (ALUGAL) ю.а.: Алматинская обл., Талгарский р-н, г.Талгар, пр.Д.Қонаев, дом 129 ф.а.: г.Алматы, Медеуский р-н, мкр.Атырау, дом 10

3. Сертификат выдан на основании п.п. №5652 от 13.08.2018г., ИЛ ПП АФ АО "НаЦЭкС", KZ.И.02.0460; п.п. №33/2018СД от 13.08.2018г., ИЦ ТОО "САПА ИНТЕРСИСТЕМ", KZ.И.02.0138; п.п. №7323 от 16.08.2018г., ИЛ СПР и БП АФ АО "НаЦЭкС", KZ.И.02.0498 и акта анализа состояния производства №233 от 25.08.2018г.

4. Дополнительная информация Инспекционный контроль осуществляет ОПС Алматинский филиал АО "НаЦЭкС" один раз в год. Схема сертификации №3.

Руководитель органа по подтверждению соответствия или уполномоченного им лица А.К.Нурмашев

Подпись эксперта-аудитора А.Е.Куандыкова

Сертификаты соответствия

Компания Sieger WDF получила сертификат IFT Rosenheim

Что же такое IFT Rosenheim?
IFT Rosenheim – это институт, функционирующий с 1966 года, который сегодня является одной из самых влиятельных организаций отрасли, которая специализируется на тестировании, исследовании, а также сертификации окон, дверей, ворот, фасадов и комплектующих к данной продукции.

IFT Rosenheim, действительно, можно назвать центром последних достижений и инноваций в области оконной индустрии. Независимая оценка готовых изделий проводится командой из экспертов, среди которых есть как ученые, так и инженеры. Все исследования проводятся в лабораториях, оснащённых современным высокоточным оборудованием, а качество исследований обеспечивается также сотрудничеством с 87 национальными комитетами по стандартизации по всему миру. Богатый полувековой опыт, а также наличие международных аккредитаций дают возможность IFT Rosenheim самостоятельно разрабатывать регламенты и нормы, которые обеспечивают высокое качество продукции.
Аккредитация Германским Советом по Аккредитации (нем. DAR или DAP) обеспечивает международное признание IFT сертификатов в институтах, органах власти и органах лицензирования.

Процедура сертификации включает проверку таких стандартов как: требования к прочности, устойчивости к ветровым нагрузкам, звуко-, водо- и воздухонепроницаемости, экологичности, безопасности, долговечности и др.

«Sieger WDF» — это единственный производитель в Республике Казахстан, окна которого испытывались в лаборатории непосредственно в Германии!

Результаты проведенных испытаний подтвердили высокое качество изделий из ПВХ-систем galwin и алюминиевых систем Ruit, их соответствие высоким европейским нормам и стандартам, а именно EN 14351-1.

Таким образом, приобретая окна galwin и Ruit, вы отдаёте предпочтение окнам, высокое качество которых подтверждено Сертификатом авторитетного немецкого Института оконных технологий IFT Rosenheim. Данный документ подтверждает, что наши окна по уровню теплозащиты, качеству фурнитуры, по степени защиты от влажности и продувания, а также ряду других немаловажных технических характеристик полностью соответствует строжайшим требованиям IFT Rosenheim.

Сертификат IFT Rosenheim сполна подтверждает высокое качество продукции компании Sieger WDF и ее соответствие современным европейским стандартам оконных изделий и это, действительно, очень важное событие открывает как перед нами, так и перед нашими партнерами новые перспективы для развития. Это дополнительный весомый аргумент при продажах, т.к. сертифицированный продукт вызывает намного больше доверия в сознании потребителей, а также это возможность быть на 100% уверенным в продаваемом продукте, т.к. гарантом данной уверенности выступает такой авторитетный институт оконных технологий, как IFT Rosenheim.

Мы гордимся тем, что окна galwin и Ruit удостоились признания на таком высоком уровне, и продолжаем непрестанно совершенствовать свою продукцию, разрабатывая инновационные решения для комфорта наших клиентов.

Для нашей компании Sieger WDF забота о высоком качестве продукции торговых марок galwin и Ruit – это прежде всего забота о потребителях, о комфорте, тепле и уюте в их домах!

ift-Nachweis

ift ROSENHEIM

Number	17-001632-PR07 (NW Z01-A01-04-en-01)
Owner	Sieger WDF LLC Konaeva str. 129 Almatinskaya region 041600 Talgar city Kazakstan
Product	Single window, single leaf with fixed side section
Designation	Shipping name: Galwin 60
Details	Manufacturer: Sieger WDF LLC; Type of opening: Tilt and turn; Overall dimensions (W x H): 1230 mm x 1480 mm; Rebate seal levels: 2; Mass, area-related: 38 kg/m²; IGU: Glass configuration: 4 mm float / 10 mm cavity (Ar) / 4 mm float / 10 mm cavity (Ar) / 4 mm float; Frame member: Material: Unplasticised polyvinyl chloride (uPVC), with reinforcement; Projected width: 64 mm; Structural depth: 60 mm; Casement member: Material: Unplasticised polyvinyl chloride (uPVC), with reinforcement; Projected width: 78 mm; Structural depth: 60 mm
Special features	

Result

Weighted Sound Reduction Index R_w and Spectrum-Adaptation Terms C and C_{tr} according to EN ISO 10140-2: 2010-09, EN ISO 717-1: 2013-03

R_w (C; C_{tr}) = 35 (-2; -6) dB

ift Rosenheim
06.09.2018

Dr. Joachim Hessinger, Dipl.-Phys.
Head of Testing Department
Building Acoustics

Johann Baume, Dipl.-Ing. (FH)
Operating Testing Officer
Building Acoustics

Basis *)
EN ISO 10140-2:2010-09
EN ISO 717-1:2013-03
EN ISO 10140-1:2016-08
*) and corresponding national versions e.g. DIN EN)

Test report: 17-001632-PR07 PB Z01-A01-04-en-01

Representation

Instructions for use
The results obtained can be used as evidence in accordance with the above basis.

Validity
There is no time limit.
When using this document the up-to-dateness of above basis and the conformity of the product have to be observed.

Notes on publication
The ift-Guidance Sheet "Conditions and Guidance for the Use of ift Test Documents" applies.

Identity-Check
www.ift-rosenheim.de/ift-geprueft
ID: 193-956E6

Vk-PB14002-en/ (01.06.2018)

ift Rosenheim GmbH
Theodor-Gietl-Str. 7-9
D-83026 Rosenheim

Contact
Phone: +49 8031 261-0
Fax: +49 8031 261-290
www.ift-rosenheim.de

Testing and Calibration – EN ISO/IEC 17025
Inspection – EN ISO/IEC 17020
Product Certification – EN ISO/IEC 17065
Certification of Management Systems – EN ISO/IEC 17021

Notified Body 0757
Notified Body PVZ-Stelle: BAY 18

ift-Nachweis

ift ROSENHEIM

Number	17-001632-PR03 (NW Z02-A01-04-en-01)
Owner	Sieger WDF LLC Konaeva str. 129 Almatinskaya region 041600 Talgar city Kazakstan
Product	Single window, single leaf with fixed side section
Designation	Shipping name: Galwin 70
Details	Manufacturer: Sieger WDF LLC; Type of opening: Tilt and turn; Overall dimensions (W x H): 1230 mm x 1480 mm; Rebate seal levels: 3; Mass, area-related: 43 kg/m²; IGU: Glass configuration: 6 mm float / 14 mm cavity (Ar) / 4 mm float / 14 mm cavity (Ar) / 4 mm float; Frame member: Material: Unplasticised polyvinyl chloride (uPVC), with reinforcement; Projected width: 72 mm; Structural depth: 70 mm; Casement member: Material: Unplasticised polyvinyl chloride (uPVC), with reinforcement; Projected width: 86 mm; Structural depth: 70 mm
Special features	

Result

Weighted Sound Reduction Index R_w and Spectrum-Adaptation Terms C and C_{tr} according to EN ISO 10140-2: 2010-09, EN ISO 717-1: 2013-03

R_w (C; C_{tr}) = 40 (-2; -6) dB

ift Rosenheim
06.09.2018

Dr. Joachim Hessinger, Dipl.-Phys.
Head of Testing Department
Building Acoustics

Johann Baume, Dipl.-Ing. (FH)
Operating Testing Officer
Building Acoustics

Basis *)
EN ISO 10140-2:2010-09
EN ISO 717-1:2013-03
EN ISO 10140-1:2016-08
*) and corresponding national versions e.g. DIN EN)

Test report: 17-001632-PR03 PB Z02-A01-04-en-01

Representation

Instructions for use
The results obtained can be used as evidence in accordance with the above basis.

Validity
There is no time limit.
When using this document the up-to-dateness of above basis and the conformity of the product have to be observed.

Notes on publication
The ift-Guidance Sheet "Conditions and Guidance for the Use of ift Test Documents" applies.

Identity-Check
www.ift-rosenheim.de/ift-geprueft
ID: 845-3A3DC

Vk-PB14002-en/ (01.06.2018)

ift Rosenheim GmbH
Theodor-Gietl-Str. 7-9
D-83026 Rosenheim

Contact
Phone: +49 8031 261-0
Fax: +49 8031 261-290
www.ift-rosenheim.de

Testing and Calibration – EN ISO/IEC 17025
Inspection – EN ISO/IEC 17020
Product Certification – EN ISO/IEC 17065
Certification of Management Systems – EN ISO/IEC 17021

Notified Body 0757
Notified Body PVZ-Stelle: BAY 18

ift-Nachweis

ift ROSENHEIM

Number	17-001632-PR11 (NW Z03-A01-04-en-01)
Owner	Sieger WDF LLC Konaeva str. 129 Almatinskaya region 041600 Talgar city Kazakstan
Product	Single window, single leaf with fixed side section
Designation	Shipping name: Ruit 63
Details	Manufacturer: Sieger WDF LLC; Type of opening: Tilt and turn; Overall dimensions (W x H): 1230 mm x 1480 mm; Rebate seal levels: 3; Mass, area-related: 38 kg/m²; IGU: Glass configuration: 6 mm float / 14 mm cavity (Ar) / 4 mm float / 14 mm cavity (Ar) / 4 mm float; Frame member: Material: Aluminium system with thermal break; Projected width: 62 mm; Structural depth: 63 mm; Casement member: Material: Aluminium system with thermal break; Projected width: 79 mm; Structural depth: 72 mm
Special features	

Result

Weighted Sound Reduction Index R_w and Spectrum-Adaptation Terms C and C_{tr} according to EN ISO 10140-2: 2010-09, EN ISO 717-1: 2013-03

R_w (C; C_{tr}) = 40 (-3; -7) dB

ift Rosenheim
06.09.2018

Dr. Joachim Hessinger, Dipl.-Phys.
Head of Testing Department
Building Acoustics

Johann Baume, Dipl.-Ing. (FH)
Operating Testing Officer
Building Acoustics

Basis *)
EN ISO 10140-2:2010-09
EN ISO 717-1:2013-03
EN ISO 10140-1:2016-08
*) and corresponding national versions e.g. DIN EN)

Test report: 17-001632-PR11 PB Z03-A01-04-en-01

Representation

Instructions for use
The results obtained can be used as evidence in accordance with the above basis.

Validity
There is no time limit.
When using this document the up-to-dateness of above basis and the conformity of the product have to be observed.

Notes on publication
The ift-Guidance Sheet "Conditions and Guidance for the Use of ift Test Documents" applies.

Identity-Check
www.ift-rosenheim.de/ift-geprueft
ID: 406-30583

Vk-PB14002-en/ (01.06.2018)

ift Rosenheim GmbH
Theodor-Gietl-Str. 7-9
D-83026 Rosenheim

Contact
Phone: +49 8031 261-0
Fax: +49 8031 261-290
www.ift-rosenheim.de

Testing and Calibration – EN ISO/IEC 17025
Inspection – EN ISO/IEC 17020
Product Certification – EN ISO/IEC 17065
Certification of Management Systems – EN ISO/IEC 17021

Notified Body 0757
Notified Body PVZ-Stelle: BAY 18

ift

ZERTIFIZIERT
CERTIFIED

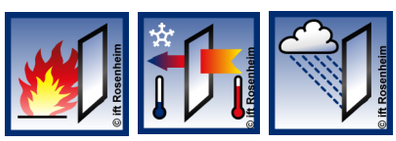

Сертификаты соответствия

ift-Nachweis

Classification Report

Number: 17-001632-PR16 (NW-A01-02-en-01)

Owner: Sieger WDF LLC
Konaeva str. 129
Almatinskaya region
041600 Talgar city
Kazakstan

Product: fixed light with two mullions

Designation: System: Galwin 60
Shipping name: window and door system

Details: Manufacturer: Sieger WDF GmbH, - Düsseldorf;
Material: Polyvinyl Chloride unplasticized (PVC-U) white;
Type of opening: Fixed; Overall dimensions (W x H): 2700 mm x 2200 mm

Special features

Result

Air permeability according to EN 12207:2016-12

Class: 4

Resistance to wind load according to EN 12210:2016-03

Class: B1

Watertightness according to EN 12208:1999-11

Class: 6A

ift Rosenheim
08.11.2018

Thomas Stefan, Dipl.-Ing. (FH)
Head of Testing Department
Building Component Testing

Daniel Gromotka, B.Eng.
Operating Testing Officer
Building Component Testing

Basis *)
EN 14351-1:2006+A2:2016-09
*) and corresponding national versions e.g. DIN EN)
Test report: 17-001632-PR16 PB-A01-02-en-01

Representation

Instructions for use
The Evidence ("Nachweis") can be used for preparing the Declaration of Performance in accordance with the Construction Products Regulation 305/2011/EU. The results obtained apply to the direct field of application determined in Annex E of EN 14351-1.

Validity
There is no time limit.
When using this document the up-to-dateness of above basis and the conformity of the product have to be observed.

Notes on publication
The ift-Guidance Sheet "Conditions and Guidance for the Use of ift Test Documents" applies.

Identity-Check
www.ift-rosenheim.de/ift-geprueft
ID: 956-E697D

Vis/P81-4002-en1 (01.06.2018)

ift Rosenheim GmbH
Theodor-Gietl-Str. 7-9
D-83026 Rosenheim

Contact
Phone: +49 8031 261-0
Fax: +49 8031 261-290
www.ift-rosenheim.de

Testing and Calibration – EN ISO/IEC 17025
Inspection – EN ISO/IEC 17020
Product Certification – EN ISO/IEC 17065
Certification of Management Systems – EN ISO/IEC 17021

Notified Body 0757
Notified Stelle: BAY 18

DAkkS Deutsche Akkreditierungsstelle D-PL-11349-01-00

ift-Nachweis

Classification Report

Number: 17-001632-PR15 (NW-A01-02-en-01)

Owner: Sieger WDF LLC
Konaeva str. 129
Almatinskaya region
041600 Talgar city
Kazakstan

Product: Tilt and turn window with fixed light

Designation: Shipping name: Galwin 70

Details: Manufacturer: Sieger WDF LLC, - Talgar city;
Material: Polyvinyl Chloride unplasticized (PVC-U) white;
Type of opening: Tilt-turn window; Opening direction: DIN right, inward opening; Overall dimensions (W x H): 1800 mm x 2300 mm

Special features

Result

Air permeability according to EN 12207:2016-12

Class: 4

Resistance to wind load according to EN 12210:2016-03

Class: C1/B1

Watertightness according to EN 12208:1999-11

Class: 2A

ift Rosenheim
09.11.2018

Thomas Stefan, Dipl.-Ing. (FH)
Head of Testing Department
Building Component Testing

Daniel Gromotka, B.Eng.
Operating Testing Officer
Building Component Testing

Basis *)
EN 14351-1:2006+A2:2016-09
*) and corresponding national versions e.g. DIN EN)
Test report: 17-001632-PR15 PB-A01-02-en-01

Representation

Instructions for use
The Evidence ("Nachweis") can be used for preparing the Declaration of Performance in accordance with the Construction Products Regulation 305/2011/EU. The results obtained apply to the direct field of application determined in Annex E of EN 14351-1.

Validity
There is no time limit.
When using this document the up-to-dateness of above basis and the conformity of the product have to be observed.

Notes on publication
The ift-Guidance Sheet "Conditions and Guidance for the Use of ift Test Documents" applies.

Identity-Check
www.ift-rosenheim.de/ift-geprueft
ID: 0CD-5D1F4

Vis/P81-4002-en1 (01.06.2018)

ift Rosenheim GmbH
Theodor-Gietl-Str. 7-9
D-83026 Rosenheim

Contact
Phone: +49 8031 261-0
Fax: +49 8031 261-290
www.ift-rosenheim.de

Testing and Calibration – EN ISO/IEC 17025
Inspection – EN ISO/IEC 17020
Product Certification – EN ISO/IEC 17065
Certification of Management Systems – EN ISO/IEC 17021

Notified Body 0757
Notified Stelle: BAY 18

DAkkS Deutsche Akkreditierungsstelle D-PL-11349-01-00

ift-Nachweis

Classification Report

Number: 17-001632-PR18 (NW-A01-02-en-01)

Owner: Sieger WDF LLC
Konaeva str. 129
Almatinskaya region
041600 Talgar city
Kazakstan

Product: fixed light with two mullions

Designation: Shipping name: Ruit 63i

Details: Manufacturer: Sieger WDF LLC, - Talgar city;
Material: Aluminium with thermal break; Type of opening: Fixed;
Overall dimensions (W x H): 3000 mm x 2000 mm

Special features

Result

Air permeability according to EN 12207:2016-12

Class: 4

Resistance to wind load according to EN 12210:2016-03

Class: C2/B2

Watertightness according to EN 12208:1999-11

Class: 3A

ift Rosenheim
09.11.2018

Thomas Stefan, Dipl.-Ing. (FH)
Head of Testing Department
Building Component Testing

Daniel Gromotka, B.Eng.
Operating Testing Officer
Building Component Testing

Basis *)
EN 14351-1:2006+A2:2016-09
*) and corresponding national versions e.g. DIN EN)
Test report: 17-001632-PR18 PB-A01-02-en-01

Representation

Instructions for use
The Evidence ("Nachweis") can be used for preparing the Declaration of Performance in accordance with the Construction Products Regulation 305/2011/EU. The results obtained apply to the direct field of application determined in Annex E of EN 14351-1.

Validity
There is no time limit.
When using this document the up-to-dateness of above basis and the conformity of the product have to be observed.

Notes on publication
The ift-Guidance Sheet "Conditions and Guidance for the Use of ift Test Documents" applies.

Identity-Check
www.ift-rosenheim.de/ift-geprueft
ID: 561-F18FF

Vis/P81-4002-en1 (01.06.2018)

ift Rosenheim GmbH
Theodor-Gietl-Str. 7-9
D-83026 Rosenheim

Contact
Phone: +49 8031 261-0
Fax: +49 8031 261-290
www.ift-rosenheim.de

Testing and Calibration – EN ISO/IEC 17025
Inspection – EN ISO/IEC 17020
Product Certification – EN ISO/IEC 17065
Certification of Management Systems – EN ISO/IEC 17021

Notified Body 0757
Notified Stelle: BAY 18

DAkkS Deutsche Akkreditierungsstelle D-PL-11349-01-00

ZERTIFIZIERT
CERTIFIED

Evidence of Performance
Thermal transmittance

Test Report
No. 17-001632-PR08
(PB-A01-06-en-01)

ift ROSENHEIM

Client Sieger WDF LLC
Konaeva str. 129
Almatinskaya region
041600 Talgar city
Kazakstan

Product Single tilt and turn window with fixed side section

Designation: Galwin 60

Performance-relevant product details: Frame; Material uPVC with steel reinforcement; Overall dimensions width in mm 1230; Overall dimensions height in mm 1480; Profile width in mm 64; Profile depth in mm 60; Casement; Material uPVC with steel reinforcement; Overall dimensions width in mm 568; Overall dimensions height in mm 1408; Profile width in mm 78; Profile depth in mm 60; Mullion; Material uPVC with steel reinforcement; Profile width in mm 86; Profile depth in mm 70; Insulating glass unit; Type **????;** Configuration in mm 4/10/4/10/4; IR coating Pos. 2 and 5; Gas filling 90 % Argon (declared value); Spacer; System material Aluminum

Special features: **The description of the test specimen is not complete.**

Results

Thermal transmittance

U_W = 1.6 W/(m²K)

ift Rosenheim
22.10.2018

Stefan Junker, Dipl.-Ing. (FH)
Operating Testing Officer
Building Physics

Basis *)
EN ISO 12567-1:2010-07

*) Correspond/s to the national standard/s (e.g. DIN EN)

Representation

Instructions for use
The results obtained can be used by the manufacturer for preparing the Declaration of Performance in accordance with the Construction Products Regulation 305/2011/EU. The provisions of the applicable product standard have to be observed.

Validity
The data and results given relate solely to the tested/described specimen. This test/evaluation does not allow any statement to be made on further characteristics of the present structure regarding performance and quality. This test does not allow any statement to be made on further characteristics of the present structure regarding performance and quality.

Notes on publication
The ift-Guidance Sheet "Conditions and Guidance for the Use of ift Test Documents" applies.
The cover sheet can NOT be used as abstract.

Contents
The report contains a total of 9 page/s and annexe (2 pages).

ift Rosenheim GmbH
Theodor-Gietl-Str. 7-9
D-83026 Rosenheim
Kontakt
Tel. +49 8031 261-0
Fax +49 8031 261-290
www.ift-rosenheim.de

Prüfung und Kalibrierung – EN ISO/IEC 17025
Inspektion – EN ISO/IEC 17020
Zertifizierung Produkte – EN ISO/IEC 17065
Zertifizierung Managementsysteme – EN ISO/IEC 17021

Notified Body 0757 · PCD Stelle BAY 18 · IDC-MRA · DAkkS Deutsche Akkreditierungsstelle D-PL-11340-01-00

Evidence of Performance
Thermal transmittance

Test Report
No. 17-001632-PR04
(PB-A01-06-en-01)

ift ROSENHEIM

Client Sieger WDF LLC
Konaeva str. 129
Almatinskaya region
041600 Talgar city
Kazakstan

Product Single tilt and turn window with fixed side section

Designation: Galwin 70

Performance-relevant product details: Frame; Material uPVC with steel reinforcement; Overall dimensions width in mm 1230; Overall dimensions height in mm 1480; Profile width in mm 72; Profile depth in mm 70; Casement; Material uPVC with steel reinforcement; Overall dimensions width in mm 853; Overall dimensions height in mm 1392; Profile width in mm 86; Profile depth in mm 70; Mullion; Material uPVC with steel reinforcement; Profile width in mm 86; Profile depth in mm 70; Insulating glass unit; Type **????;** Configuration in mm 6/14/4/14/4; IR coating Pos. 2 and 5; Gas filling 90 % Argon (declared value); Spacer; System material Aluminum

Special features: **The description of the test specimen is not complete.**

Results

Thermal transmittance

U_W = 1.3 W/(m²K)

ift Rosenheim
22.10.2018

Stefan Junker, Dipl.-Ing. (FH)
Operating Testing Officer
Building Physics

Basis *)
EN ISO 12567-1:2010-07

*) Correspond/s to the national standard/s (e.g. DIN EN)

Representation

Instructions for use
The results obtained can be used by the manufacturer for preparing the Declaration of Performance in accordance with the Construction Products Regulation 305/2011/EU. The provisions of the applicable product standard have to be observed.

Validity
The data and results given relate solely to the tested/described specimen. This test/evaluation does not allow any statement to be made on further characteristics of the present structure regarding performance and quality. This test does not allow any statement to be made on further characteristics of the present structure regarding performance and quality.

Notes on publication
The ift-Guidance Sheet "Conditions and Guidance for the Use of ift Test Documents" applies.
The cover sheet can NOT be used as abstract.

Contents
The report contains a total of 9 page/s and annexe (2 pages).

ift Rosenheim GmbH
Theodor-Gietl-Str. 7-9
D-83026 Rosenheim
Kontakt
Tel. +49 8031 261-0
Fax +49 8031 261-290
www.ift-rosenheim.de

Prüfung und Kalibrierung – EN ISO/IEC 17025
Inspektion – EN ISO/IEC 17020
Zertifizierung Produkte – EN ISO/IEC 17065
Zertifizierung Managementsysteme – EN ISO/IEC 17021

Notified Body 0757 · PCD Stelle BAY 18 · IDC-MRA · DAkkS Deutsche Akkreditierungsstelle D-PL-11340-01-00

Evidence of Performance
Thermal transmittance

Test Report
No. 17-001632-PR12
(PB-A01-06-en-01)

ift ROSENHEIM

Client Sieger WDF LLC
Konaeva str. 129
Almatinskaya region
041600 Talgar city
Kazakstan

Product Single tilt and turn window with fixed side section

Designation: Ruit 63

Performance-relevant product details: Frame; Material Aluminum with thermal break; Overall dimensions width in mm 1230; Overall dimensions height in mm 1480; Profile width in mm 62; Profile depth in mm 63; Casement; Material Aluminum with thermal break ; Overall dimensions width in mm 567; Overall dimensions height in mm 1412; Profile width in mm 79; Profile depth in mm 72; Mullion; Material Aluminum with thermal break ; Profile width in mm 84; Profile depth in mm 63; Insulating glass unit; Type **????;** Configuration in mm 6/14/4/14/4; IR coating Pos. 2 and 5; Gas filling 90 % Argon (declared value); Spacer; System material Aluminum

Special features: **The description of the test specimen is not complete.**

Results

Thermal transmittance

U_W = 1.9 W/(m²K)

ift Rosenheim
22.10.2018

Stefan Junker, Dipl.-Ing. (FH)
Operating Testing Officer
Building Physics

Basis *)
EN ISO 12567-1:2010-07

*) Correspond/s to the national standard/s (e.g. DIN EN)

Representation

Instructions for use
The results obtained can be used by the manufacturer for preparing the Declaration of Performance in accordance with the Construction Products Regulation 305/2011/EU. The provisions of the applicable product standard have to be observed.

Validity
The data and results given relate solely to the tested/described specimen. This test/evaluation does not allow any statement to be made on further characteristics of the present structure regarding performance and quality. This test does not allow any statement to be made on further characteristics of the present structure regarding performance and quality.

Notes on publication
The ift-Guidance Sheet "Conditions and Guidance for the Use of ift Test Documents" applies.
The cover sheet can NOT be used as abstract.

Contents
The report contains a total of 9 page/s and annexe (2 pages).

ift Rosenheim GmbH
Theodor-Gietl-Str. 7-9
D-83026 Rosenheim
Kontakt
Tel. +49 8031 261-0
Fax +49 8031 261-290
www.ift-rosenheim.de

Prüfung und Kalibrierung – EN ISO/IEC 17025
Inspektion – EN ISO/IEC 17020
Zertifizierung Produkte – EN ISO/IEC 17065
Zertifizierung Managementsysteme – EN ISO/IEC 17021

Notified Body 0757 · PCD Stelle BAY 18 · IDC-MRA · DAkkS Deutsche Akkreditierungsstelle D-PL-11340-01-00

ift
ZERTIFIZIERT
CERTIFIED

Сертификаты соответствия

«СТ-KZ» НЫСАНЫНДАҒЫ ТАУАРДЫҢ ШЫҒУ ТЕГІ ТУРАЛЫ № KZ 8 105 00279
СЕРТИФИКАТКА ҚОСЫМША ПАРАҚ
ДОПОЛНИТЕЛЬНЫЙ ЛИСТ СЕРТИФИКАТА № _____
О ПРОИСХОЖДЕНИИ ТОВАРА ФОРМЫ «СТ-KZ»

6. №	7. Орындар саны және қаптама түрі Количество мест и вид упаковки	8. Тауардың сипаттамасы Описание товара	9. Шығу тегінің өлшемдері Критерии происхождения	10. Брутто/нетто салмағы (кг) Вес (кг) брутто/нетто
		Ед. изм : Место		
4		Стандартные профили код тн вэд 7604299000 код кп вэд 24.42.22 Кол-во : 18,000 Ед. изм : Место	Д 7604 68,0 % ДМС	
5		Кронштейны из алюминиевых сплавов код тн вэд 7616999008 код кп вэд 25.99.29 Кол-во : 9,000 Ед. изм : Место	Д 7616 100 % ДМС	
6		Сухари из алюминиевых сплавов код тн вэд 7616999008 код кп вэд 25.99.29 Кол-во : 68,000 Ед. изм : Место	Д 7616 100 % ДМС	

11. Куәлік. Осы арқылы өтініш берушінің декларациясы шындыққа сәйкес келетіні куәландырылады
Удостоверение. Настоящим удостоверяется, что декларация заявителя соответствует действительности

Палата предпринимателей Алматинской области

040000, Республика Казахстан, Алматинская область г.Талдыкорган,7 мкрн, зд.№10,БЦ «Коктем Grand» +7(7282)401027

Атауы/Наименование

Маратова Ж.М.
Аты-жөні/Ф.И.О.

30.05.2018
Күні/Дата

Мөр/Печать

12. Өтініш берушінің декларациясы: Төменде қол қоюшы жоғарыда көрсетілген мәліметтер шындыққа сәйкес келетіндігін, барлық тауарлар толығымен

Қазақстан Республикасында
(елдің атауы)

өндірілгенін және жеткілікті өңдеуден/қайта өңдеуден өткенін және олардың барлығы да осындай тауарларға қатысты белгіленген шығу тегінің талаптарына сәйкес екендігін мәлімдейді.
Декларация заявителя: Нижеподписавшийся заявляет, что вышеприведенные сведения соответствуют действительности, что все товары полностью произведены или подвергнуты достаточной обработке/переработке/ в

Республике Казахстан
(наименование страны)

и, что все они отвечают требованиям происхождения, установленным в отношении таких товаров.

Сулеймбеков С.Ж.
Аты-жөні/Ф.И.О.

30.05.2018
Күні/Дата

Мөр/Печать

1707298

1. Тауарды өндіруші (атауы және почталық мекен-жайы) Производитель товара (наименование и почтовый адрес)
ТОО"Алюгал"(ALUGAL)
ю.а.Алматинская обл. Талгарский р/н
г.Талгар, ул.Конаева,129
ф.а.г.Алматы, мкрн Атырау, д.10
Республика Казахстан

4. № KZ 8 105 00279

ТАУАРДЫҢ ШЫҒУ ТЕГІ ТУРАЛЫ СЕРТИФИКАТ
СЕРТИФИКАТ О ПРОИСХОЖДЕНИИ ТОВАРА

СТ-KZ НЫСАНЫ
ФОРМА СТ-KZ

2. Тауарды алушы (атауы және почталық мекен-жайы) Получатель товара (наименование и почтовый адрес)
-
-

Қазақстан Республикасында (елдің атауы) **берілді**

Выдан в Республике Казахстан (наименование страны)

3. Тауардың шығу тегі туралы сертификатты алу мақсаты Цель получения сертификата о происхождении товара
Для подтверждения страны происхождения товара и доли местного содержания

5. Қызметтік ескертулер үшін Для служебных отметок
-

6. №	7. Орындар саны және қаптама түрі Количество мест и вид упаковки	8. Тауардың сипаттамасы Описание товара	9. Шығу тегінің өлшемдері Критерии происхождения	10. Брутто/нетто салмағы (кг) Вес (кг) брутто/нетто
1	677 мест	Профили прессованные из алюминиевых сплавов марки АД31: - Профили для светопрозрачных ограждающих конструкций код тн вэд 7604299000 код кп вэд 24.42.22 Кол-во : 539,000 Ед. изм : Место	Д 7604 69,0 % ДМС	390,310 кг 372,484 кн
2		- Вентилируемые фасадные системы (подконструкция) Ceramo код тн вэд 7604299000 код кп вэд 24.42.22 Кол-во : 11,000 Ед. изм : Место	Д 7604 64,0 % ДМС	
3		Системы алюминиевых панелей Alucotte код тн вэд 7604299000 код кп вэд 24.42.22 Кол-во : 32,000	Д 7604 91,0 % ДМС	

11. Куәлік. Осы арқылы өтініш берушінің декларациясы шындыққа сәйкес келетіні куәландырылады
Удостоверение. Настоящим удостоверяется, что декларация заявителя соответствует действительности

Палата предпринимателей Алматинской области

040000, Республика Казахстан, Алматинская область г.Талдыкорган, 7 мкрн, зд.№10,БЦ «Коктем Grand» +7(7282)401027

Атауы/Наименование

Маратова Ж.М.
Аты-жөні/Ф.И.О.

30.05.2018
Күні/Дата

Мөр/Печать

12. Өтініш берушінің декларациясы: Төменде қол қоюшы жоғарыда көрсетілген мәліметтер шындыққа сәйкес келетіндігін, барлық тауарлар толығымен

Қазақстан Республикасында
(елдің атауы)

өндірілгенін және жеткілікті өңдеуден/қайта өңдеуден өткенін және олардың барлығы да осындай тауарларға қатысты белгіленген шығу тегінің талаптарына сәйкес екендігін мәлімдейді.
Декларация заявителя: Нижеподписавшийся заявляет, что вышеприведенные сведения соответствуют действительности, что все товары полностью произведены или подвергнуты достаточной обработке/переработке/ в

Республике Казахстан
(наименование страны)

и, что все они отвечают требованиям происхождения, установленным в отношении таких товаров.

Сулеймбеков С.Ж.
Аты-жөні/Ф.И.О.

30.05.2018
Күні/Дата

1706385

Государственная система технического регулирования
Республики Казахстан

КССП № 0593990

ПРИЛОЖЕНИЕ

к сертификату соответствия
(декларации о соответствии) № KZ.7500317.01.01.21554

Перечень конкретной продукции, на которую распространяется действие сертификата соответствия (декларации о соответствии)

	Код ТН ВЭД ЕАЭС	Наименование и обозначение продукции, ее изготовитель	Обозначение документации, по которой выпускается продукция
1	7604299000 . .	Изготовитель - Казахстан. ТОО "Алюгал" (ALUGAL) Вентилируемые фасадные системы (подконструкция) Ceramo;	ГОСТ 22233-2001; ТР, утв.ПП РК: №1202 от 17.11.2010г., ТР, утв.Приказом МИиР РК №724 от 15.10.2016г.
2	. .	Системы алюминиевых панелей Alucotte;	
3	. .	Стандартные профили;	
4	. .	Светопрозрачные фасадные системы Alf 50, Ruit -50F;	
5	. .	Система верхнего остекления Skylight;	
6	. .	Оконно-дверные системы: 2030-45с -холодная серия, 2030-55i -теплая серия, RAY-70i -теплая серия, Ruit-40c -холодная серия, Ruit-55i -теплая серия, Ruit-63i -теплая серия, Ruit-73i -теплая серия;	
7	. .	Системы офисных перегородок Officium;	
8	. .	Системы модульных перегородок Ruit;	
9	. .	Система остекления без лесов Ruit;	
10	. .	Подъемно-раздвижная система hebe-scebe;	
11	. .	Система террасного остекления.	

Подпись руководителя органа по подтверждению соответствия или уполномоченного им лица (руководителя предприятия-изготовителя)

А.К.Нұрмашев
инициалы, фамилия

Қазақстан Республикасының
Мемлекеттік техникалық реттеу жүйесі

ҚССҚ № 0593990

№ сәйкестік сертификатына (сәйкестігі туралы декларацияға) KZ.7500317.01.01.21554

ҚОСЫМША

Оған сәйкестік сертификатының (сәйкестігі туралы декларацияның) қолданысы таралатын нақты өнім тізілімі

	ЕАЭО СӘҚ ТН коды	Өнім атауы мен белгісі, оны дайындаушы	Ол бойынша өнім шығарылатын құжат белгісі
1	7604299000 . .	Дайындаушы - Қазақстан."Алюгал" (ALUGAL) ЖШС Желдетілуші қасбеттік жүйелер (конструкция астына) Ceramo;	ГОСТ 22233-2001; ТР: 2010ж.11.17 №1202 ҚР ҮК бекітілген, ТР: 2016ж.10.15 №724 ҚР ИжДМ бұйрықпен бекітілген.
2	. .	Алюминий панельдер жүйелері Alucotte;	
3	. .	Стандартты профильдер;	
4	. .	Alf 50, Ruit -50F жарық мөлдірлі қасбеттік жүйелер;	
5	. .	Skylight жоғарғы әйнектеу жүйесі;	
6	. .	Есік-терезелер жүйелері: 2030-45с -салқын серия, 2030-55i -жылы серия, RAY-70i -жылы серия, Ruit-40c -салқын серия, Ruit-55i -жылы серия, Ruit-63i -жылы серия, Ruit-73i -жылы серия;	
7	. .	Officium кеңселік шымылдықтар жүйелері;	
8	. .	Ruit модульді шымылдықтар;	
9	. .	Ruit сатыларсыз әйнектеу жүйесі;	
10	. .	Hebe-scebe көтерік-жайылмалы жүйе;	
11	. .	Террасалық әйнектеу жүйе.	

Сәйкестікті растау жөніндегі орган басшысының немесе ол уәкілеттік берген тұлғаның (кәсіпорын-дайындаушы басшысының) қолы

Ә.Қ.Нұрмашев
аты, тегі

ДИПЛОМ

Қазақстан Республикасы Президентінің

«АЛТЫН САПА»

сыйлығының лауреаты

«ALUGAL» ЖШС

«Өндірістік мақсаттағы үздік кәсіпорын»

номинациясы бойынша
марапатталады

Қазақстан Республикасының Президенті

Н. Назарбаев

Астана 2018 жыл

Для заметок

siegeria

galwin trademark

ТОО Sieger WDF

www.siegeria.com

Официальный дилер

г. Алматы, мкр. Атырау, 10

Тел.: +7 (727) 399 48 11 e-mail: info@siegeria.com